TKI4 325 EU
Einbau-Kühl-Gefrierkombination, 178cm

Fresh Box | LED | Inverter Motor | Easy 90

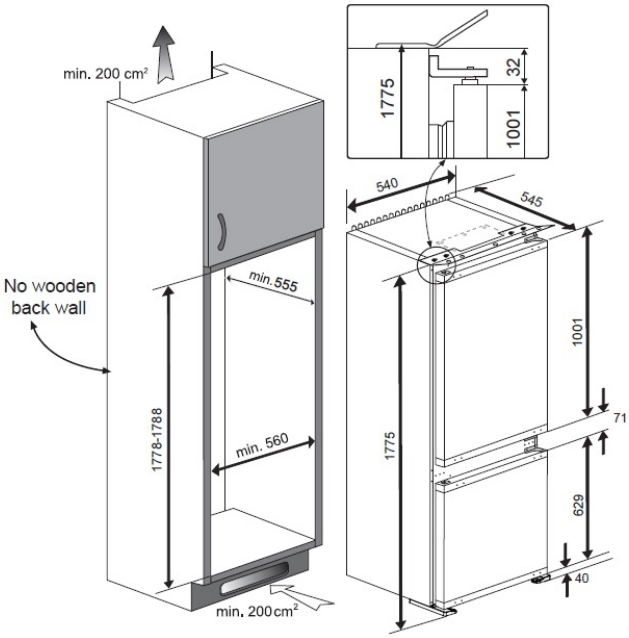

REFERENZ

REF: 113570008 EAN: 8434778014228

PRODUKTDETAILS

Einbau-Kühl-Gefrierkombination, 178cm
Schlepptürtechnik
Türanschlag wechselbar
Automatische Abtauung im Kühlteil
Bottle Rack- Flaschablage verchromt
Zero Box
3 Glasablageplatten, höhenverstellbar (Sicherheitsglas)
1 Flaschen-/Dosenfach, transparent
2 Mehrzweckbehälter, transparent
1 Eierbehälter, herausnehmbar
Brutto-Inhalt: 285 Liter
Nutzinhalt (Kühlteil): 212 Liter
Nutzinhalt (Gefrierraum): 78 Liter

MASSE

Höhe (mm): 1775
Breite (mm): 540
Tiefe (mm): 545
Länge (mm):
Gewicht (kg): 56

TECHNISCHE DATEN

Energieeffizienzklasse (EU 2019/2016) : A++
Klimaklasse: SN/ST
Energieverbrauch (Kw/Tag): 0,607
Jährlicher Verbrauch (kWh/Jahr): 221
Gefriersystem: 4
Geräuschpegel (dBA): 35
Leistungsrate (V): 220-240
Frequenz (Hz): 50

FARBEN