MS 620 BIS
Einbau-Mikrowelle mit Grill

Auftauautomatik nach Zeit | Auftauautomatik nach Gewicht | Direkt Menü

REFERENZ

REF: 40584010 EAN: 8421152145579

PRODUKTDETAILS

Garrauminhalt 20 Liter
3 Beheizungsarten
5 Mikrowellenleistungsstufen
Mikrowellenleistung 750 W
Grillleistung 1.000 W
3 direkt anwählbare Menüs
Auftauautomatik nach Zeit und Gewicht
Schnellstartfunktion + 30 Sekunden
0-90 Minuten Timer
2-Scheiben-Verglasung
Innenraum Edelstahl
24 cm Drehteller
Touch Control Panel mit weißem TFT Display
Seitliche, mechanische Türöffnung (Anschlag links)
Flacher verchromter Drehknebel
Kindersicherung
1 Grillgestell
Passt auch in Oberschränke mit 325 mm Tiefe

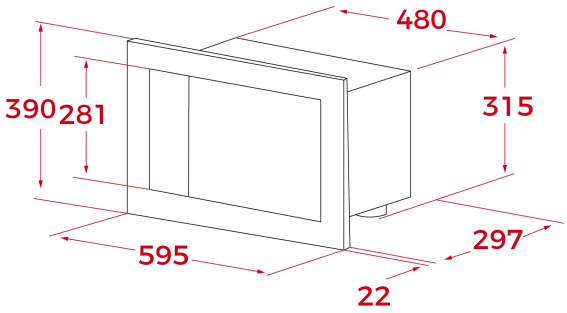

MASSE

Höhe (mm): 390
Breite (mm): 595
Tiefe (mm): 325
Länge (mm):
Gewicht (kg): 16,5

TECHNISCHE DATEN

Max Watts Ausgangsleistung (W): 750
Frequenz (Hz): 50
Maximale Nominalleistung (W): 1200
Grill (W): 1000

FARBEN

40584010 Edelstahl