ML 822 BIS

Einbau-Mikrowelle mit Grill und Keramikbodenplatte





22 L



Keramikbodenplatte



Auftauautomatik nach Zeit



Auftauautomatik nach Gewicht



Direkt Menü



Elektronisches Türöffnugssystem

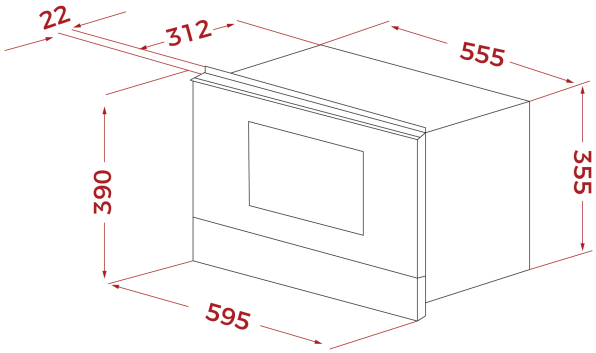

REFERENZ

REF: 40584300 **EAN:** 8421152145494

PRODUKTDETAILS

Garrauminhalt 22 Liter
3 Beheizungsarten
5 Mikrowellenleistungsstufen
Mikrowellenleistung 850 W
Grillleistung 1.200 W
Abklappbarer Grill
9 direkt anwählbare Menüs
Auftauautomatik nach Zeit und Gewicht
Schnellstartfunktion + 30 Sekunden
0-90 Minuten Timer
2-Scheiben-Verglasung
Innenraum Edelstahl
Keramikbodenplatte
Bedienblende unten, seitliche Türöffnung (Anschlag links)
Touch Control Panel mit LED Display
Flache verchromte Drehknebel
Elektronische Türöffnung
Kindersicherung
1 Bräunungsteller
1 Grillrost
Passt auch in Oberschränke mit 325 mm Tiefe

MASSE

Höhe (mm): 390
Breite (mm): 595
Tiefe (mm): 334
Länge (mm):
Gewicht (kg): 23,2

TECHNISCHE DATEN

Max Watts Ausgangsleistung (W): 850
Frequenz (Hz): 50
Maximale Nominalleistung (W): 2700
Grill (W): 1200

FARBEN

40584300 Schwarzes Glas