VS 152 GS
15cm Einbau-Vakuumierschublade mit Glasfront

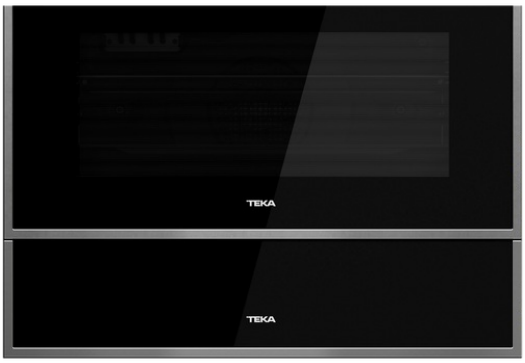

REFERENZ

REF: 40589951 EAN: 8421152145630

PRODUKTDETAILS

Ideal zur Ergänzung eines 45 cm Kompaktgerätes zum Einbau in eine 60 cm hohe Nische
Vakuumieren
Wiegen
Finger-print-proof (Oberflächenschutz gegen Fingerabdrücke)
Push-Pull-System
2 Fächer mit Abschneider (Aluminiumfolie/Kunststofffolie)
Küchenwaage

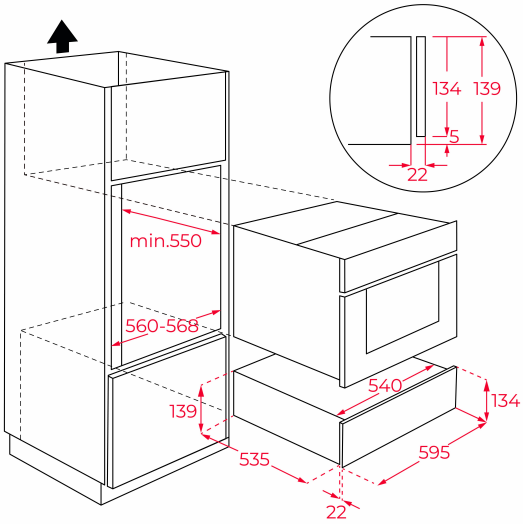

MASSE

Höhe (mm): 140
Breite (mm): 595
Tiefe (mm): 557
Länge (mm):
Gewicht (kg): 18

TECHNISCHE DATEN

Energieeffizienzklasse: -
Leistungsrate (V): 220-240
Frequenz (Hz): 50
Maximale Nominalleistung (W): 115

FARBEN

40589951 Schwarzes Glas