DirectSense IZF 88700 MST
80cm DirectSense FullFlex-Induktionskochfeld mit Reiskoch-Funktion

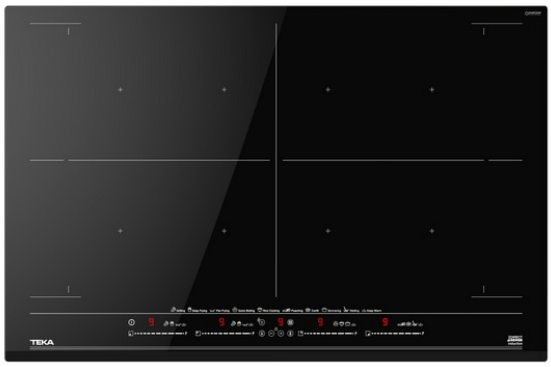

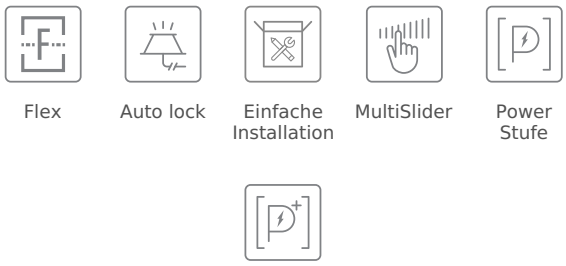

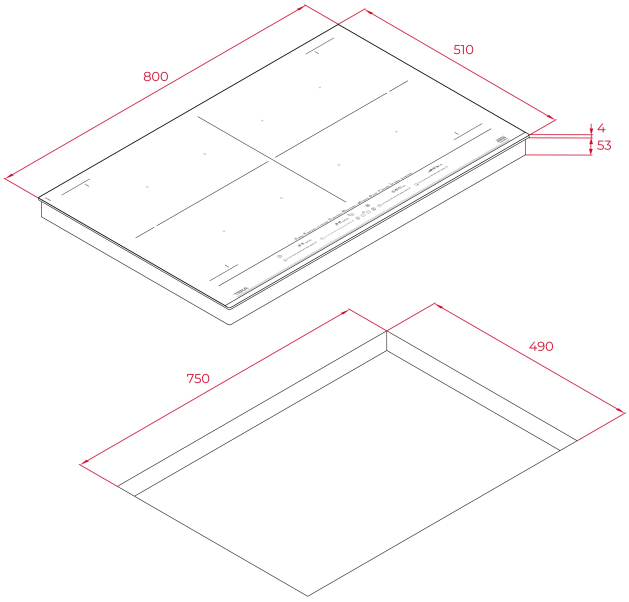

REFERENZ

REF: 112500029 EAN: 8434778011845

PRODUKTDETAILS

Frontseite Facettenschliff
DirectSense mit Full Flex Induktion
Sensorbedienung “Multislider”
Individueller Timer für jede Kochzone
Power+ Stufe für jede Kochzone
Topferkennung
Kochfeldoptimierung (PowerManagement)
Funktionen mit Direktanwahl:
Grillen 200°C, Braten 190°C, Frittieren 180°C, iQuickBoiling® 100°C, Reiskoch-Funktion 100°C, Siedestufe 98°C, Warmhaltestufe 60°C, Schmelzfunktion 48°C, Confit 80°C und Pochieren 100°C
Stummschaltung
Stop-and-Go-Funktion
Kindersicherung
Restwärmeanzeige
4 Kochzonen:
4 x Induktions-Kochzonen 296,5 x 197,5 mm
oder 2 x Flex Zonen 296,5 x 395 mm
oder 1 x Full Flex Zone 593 x 395 mm

MASSE

Höhe (mm): 57
Breite (mm): 800
Tiefe (mm): 510
Länge (mm):
Gewicht (kg): 15

TECHNISCHE DATEN

Leistungsrate (V): 220-240
Frequenz (Hz): 50/60
Maximale Nominalleistung (W): 7400

FARBEN

112500029 Schwarzes Glas

ENERGIEEFFIZIENZ

Power consumption in standby mode (W): 0.4
Time to reach standby mode (min): 1