RBF 73350 FI EU
No Frost Einbau-Kühl-Gefrierkombination, 178cm

LED | Vitacare Box | Easy 90

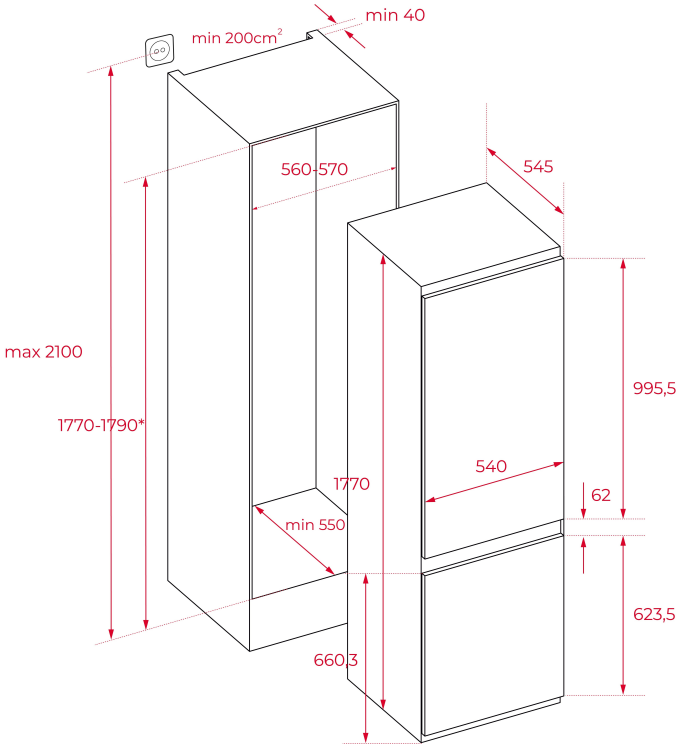

REFERENZ

REF: 113560010 EAN: 8434778021684

PRODUKTDETAILS

Einbau-Kühl-Gefrierkombination, 178cm
Schlepptürtechnik
Türanschlag wechselbar
Full No Frost
Elektronische Bedienung und Anzeige
Bottle Rack - Flaschenablage verchromt
VitaCare Box
4 Glasablageplatten, höhenverstellbar (Sicherheitsglas)
1 Flaschen-/Dosenfach, transparent
3 Mehrzweckbehälter, transparent
1 Eierbehälter, herausnehmbar
Brutto-Inhalt: 242 Liter
Nutzinhalt (Kühlteil): 180 Liter,
Nutzinhalt (Gefrierraum): 62 Liter

MASSE

Höhe (mm): 1770
Breite (mm): 540
Tiefe (mm): 545
Länge (mm):
Gewicht (kg): 53

TECHNISCHE DATEN

Energieeffizienzklasse (EU 2019/2016) : E
Klimaklasse: T/N
Energieverbrauch (Kw/Tag): 0,597
Jährlicher Verbrauch (kWh/Jahr): 218
Gefriersystem: 3,3
Geräuschpegel (dBA): 41
Leistungsrate (V): 220-240
Frequenz (Hz): 50

FARBEN