RBF 43320 FI EU
Einbau-Kühl-Gefrierkombination, 178cm

70 L | LED | Inverter Motor | Vitacare Box | Easy 90

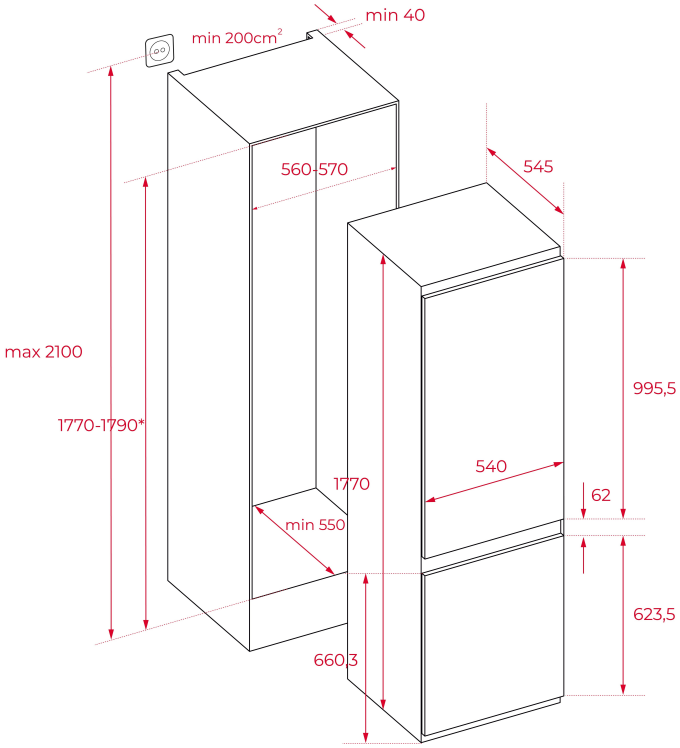

REFERENZ

REF: 113570022 EAN: 8434778021806

PRODUKTDETAILS

Einbau-Kühl-Gefrierkombination, 178cm
Schlepptürtechnik
Türanschlag wechselbar
Automatische Abtauung im Kühlteil
VitaCare Box
4 Glasablageplatten, höhenverstellbar (Sicherheitsglas)
1 Flaschen-/Dosenfach, transparent
2 Mehrzweckbehälter, transparent
1 Eierbehälter, herausnehmbar
Brutto-Inhalt: 251 Liter
Nutzinhalt (Kühlteil): 181 Liter
Nutzinhalt (Gefrierraum): 70 Liter

MASSE

Höhe (mm): 1770
Breite (mm): 540
Tiefe (mm): 545
Länge (mm):
Gewicht (kg): 48

TECHNISCHE DATEN

Energieeffizienzklasse (EU 2019/2016) : E
Klimaklasse: T/N
Energieverbrauch (Kw/Tag): 0,594
Jährlicher Verbrauch (kWh/Jahr): 217
Gefriersystem: 3,3
Geräuschpegel (dBA): 38
Leistungsrate (V): 220-240
Frequenz (Hz): 50

FARBEN