Brooklyn 50 M-XP 1B

Edelstahl-Einbauspüle mit 2-in-1 Flexinstallationssystem



REFERENZ

REF: 115000057 **EAN:** 8434778019629

PRODUKTDETAILS

Edelstahlspüle
1 Spülbecken
2-in-1 Flexinstallation für aufliegenden oder flächenbündigen Einbau
V-Control Excenter-Öffnung auf Knopfdruck
3½" Excenter-Ablaufgarnitur mit Siphon
SilentSmart, 50% Reduzierung der Wassereinlassgeräusche
Beckengröße LxBxT ca. 400x400x210mm
Materialstärke 1mm
passend für Unterschränke ab 50 cm

Hygiene

MASSE

Höhe (mm):
Breite (mm): 514
Tiefe (mm):
Länge (mm): 504
Gewicht (kg): 3,64

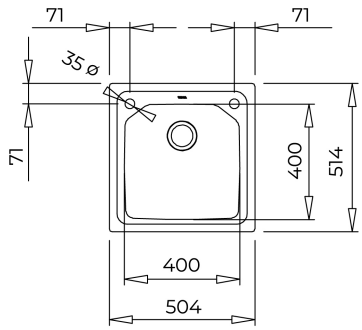

FARBEN

115000057 Edelstahl