RFC 60210 O1B

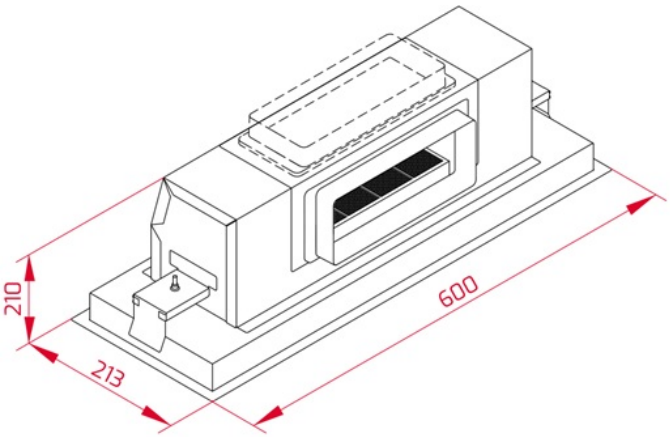

REFERENZ

REF: 113290025 EAN: 8434778020328

MASSE

Höhe (mm): 600
Breite (mm): 213
Tiefe (mm): 210
Länge (mm):
Gewicht (kg): 5.0

FARBEN

113290025 Edelstahl