DVI 88-G1 EOS BM

Maestro Infinity | G1 Edition Kopffrei-Dunsthaube

Fresh AIR LED Randabsaugung Abschaltverzögerung

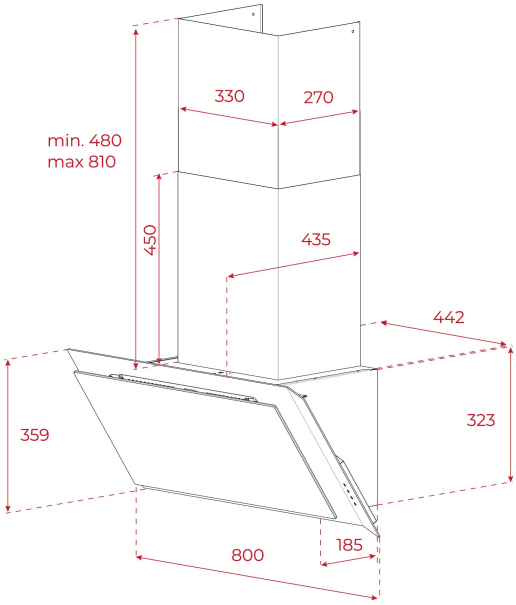

REFERENZ

REF: 112930056 EAN: 8434778022018

PRODUKTDETAILS

Infinity | G1 Edition
Entworfen in Italien von Italdesign Giugiaro
Kopffrei-Dunsthaube
Energieklasse A+
Elektronische Steuerung über Drucktasten
FreshAir Funktion
Bürstenloser EcoPower Motor
3 + 1 Leistungsstufen
Max Luftleistung m3 / h: 800
2 LED Lampen
2 Filters mit 3 Aluminium- und 1 Edelstahllage
Nachlaufautomatik
Filtersättigungsanzeige
Umluftbetrieb mit Zubehör möglich

MASSE

Höhe (mm): 810-1140
Breite (mm): 800
Tiefe (mm): 409
Länge (mm):
Gewicht (kg): 17,5

TECHNISCHE DATEN

Energieeffizienzklasse: A+
Geräusch (LwA) Min. Geschwindigkeit (dB): 47,4
Geräusch (LwA) Max. Geschwindigkeit (dB): 60
Geräusch (LwA) Boost-Geschwindigkeit (dB): 71,1
Ø Auslass (mm): 150

FARBEN

112930056 Mattschwarz