AirFry HLB 8416

HydroClean | SoftClose | 70 L | Teleskopauszüge Plus | Heißluft

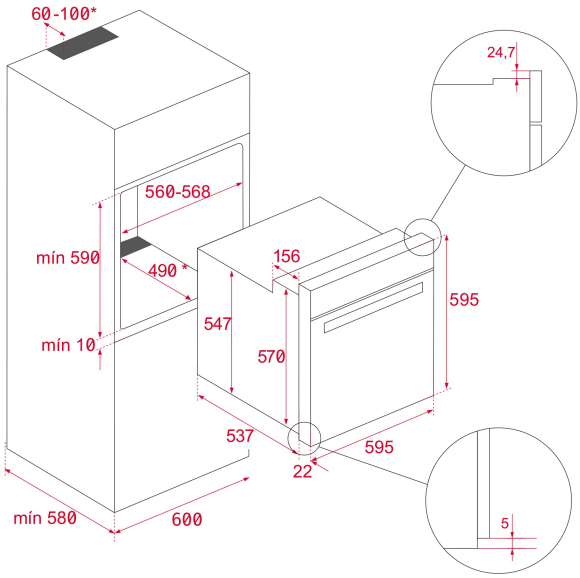

REFERENZ

REF: 111000045 EAN: 8434778017427

PRODUKTDETAILS

Backofenvolumen 70 Liter
AIRFRY-Funktion
9 Beheizungsarten inkl. Heißluft
Großflächengrill
Vollglasinnentür, aushängbar
2-Scheiben-Verglasung
Einschubleisten verchromt, 5 Ebenen
1x Teilauszug
Gerätekühlung

MASSE

Höhe (mm): 595
Breite (mm): 595
Tiefe (mm): 537+22
Länge (mm):
Gewicht (kg): 28

TECHNISCHE DATEN

Energieeffizienzklasse: A+
Leistungsrate (V): 220-240
Frequenz (Hz): 50/60
Maximale Nominalleistung (W): 3215

FARBEN

111000045 Schwarzes Glas