DPL 1185 Isla
Insel-Dunstabzugshaube 110 cm

LED Randabsaugung Abschaltverzögerung

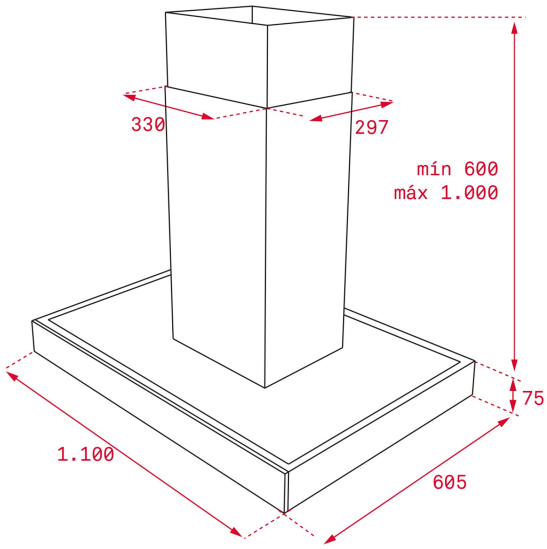

REFERENZ

REF: 40483172 EAN: 8421152145777

PRODUKTDETAILS

110 cm Breite
freihängende Deckenmontage
Randabsaugung
EcoPower Motor
Teleskopkamin
DT Motor
Absaugleistung min. 331 m³/h - max. 782 m³/h Abluftbetrieb
Umluftbetrieb möglich
4 x LED-Lampen
3-stufige Leistungsregelung
Intensivstufe
Edelstahl-Fettfilter
Filtersättigungsanzeige
Abschaltverzögerung
Touch Control mit weißem Display

MASSE

Höhe (mm): 817 - 1117
Breite (mm): 1100
Tiefe (mm): 605
Länge (mm):
Gewicht (kg): 17,4

TECHNISCHE DATEN

Energieeffizienzklasse: A
Geräusch (LwA) Min. Geschwindigkeit (dB): 54
Geräusch (LwA) Max. Geschwindigkeit (dB): 66
Geräusch (LwA) Boost-Geschwindigkeit (dB): 69
Ø Auslass (mm): 150

FARBEN

40483172 Edelstahl

40483173 Edelstahl