MLC 8440

44 L | Auftauautomatik nach Zeit | Auftauautomatik nach Gewicht

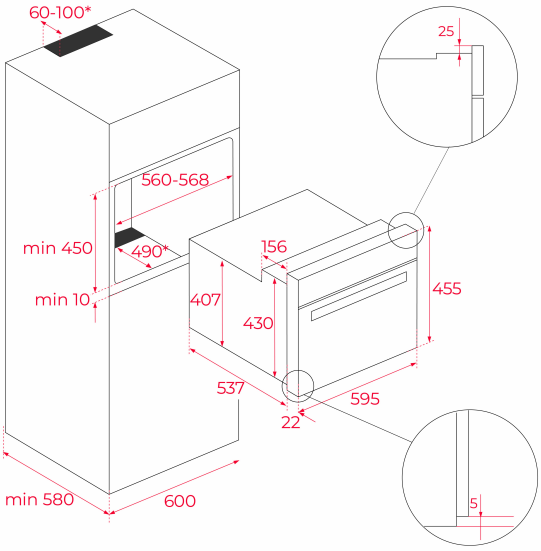

REFERENZ

REF: 111160004 EAN: 8434778007664

MASSE

Höhe (mm): 455
Breite (mm): 595
Tiefe (mm): 559
Länge (mm):
Gewicht (kg): 28,4

TECHNISCHE DATEN

Max Watts Ausgangsleistung (W): 1000
Frequenz (Hz): 50
Maximale Nominalleistung (W): 3200
Grill (W): 1400

FARBEN

111160004 Stone Grey Glass

111160003 Schwarzes Glas