MaestroPizza HLC 8510 P
Einbau-Backofen mit Pyrolyse & MAESTROPIZZA-Funktion 340°C

HydroClean SoftClose 44 L Pyrolyse Heißluft

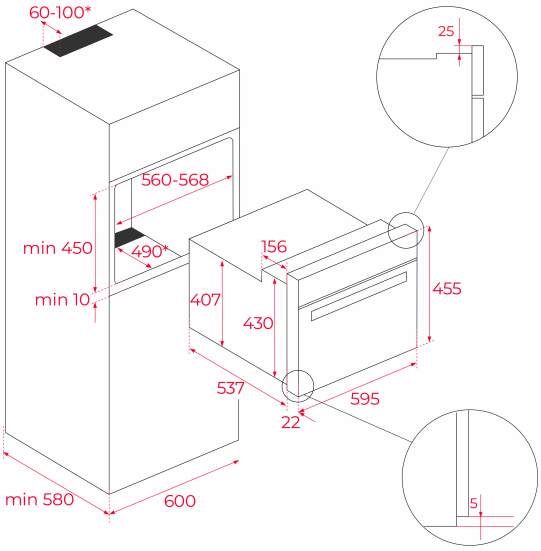

REFERENZ

REF: 111130010 EAN: 8434778026542

MASSE

Höhe (mm): 455
Breite (mm): 595
Tiefe (mm): 537+22
Länge (mm):
Gewicht (kg): 25

TECHNISCHE DATEN

Energieeffizienzklasse: A+
Leistungsrate (V): 220/240
Frequenz (Hz): 50/60
Maximale Nominalleistung (W): 3015

FARBEN

111130010 Schwarzes Glas