Radea R10 50.40 M-TG

Tegranite+ Einbauspüle mit 2-in-1 Flexinstallationssystem

REFERENZ

REF: 115230051 EAN: 8434778023756

PRODUKTDETAILS

Tegranite+ Einbau- und Unterbauspüle
1 Spülbecken
2in1-Flex-Montage (Aufliegend oder flächenbündig)
Hohe Widerstandsfähigkeit der Oberfläche gegen Stöße, Temperaturschocks und hohe Temperaturen
Ausgezeichnete UV-Beständigkeit gegen Verfärbung
Bakterienfreie Oberfläche sehr leicht zu reinigen
80% Quarz und Harze
3½" randlose HelixPRO-Ablaufgarnitur mit Überlauf und Siphon
Beckengröße LxBxT ca. 500x400x200mm
passend für Unterschränke ab 60cm

Colour Intensity | 200mm | EasyClean | FoodSafe | ScratchProof

MASSE

Höhe (mm):
Breite (mm): 456
Tiefe (mm):
Länge (mm): 556
Gewicht (kg): 12,41

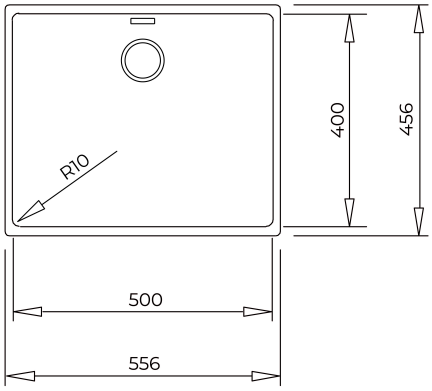

FARBEN

115230051 Kohlenstoff