ForLinea RS15 71.40
Edelstahl-Einbauspüle mit 2in1 Flexinstallation

200mm Hygiene R15

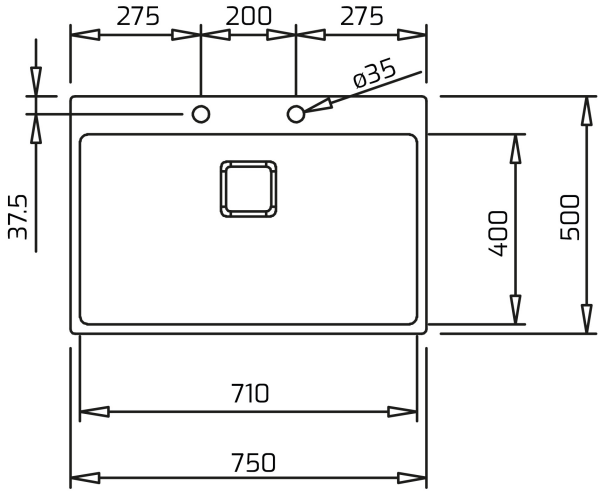

REFERENZ

REF: 115000052 EAN: 8434778017694

PRODUKTDETAILS

PureLine Edelstahl-Einbauspüle aus 18/10 Edelstahl
1 Spülbecken
2in1 Flexinstallation für aufliegenden oder flächenbündigen Einbau
R15 Radius für leichte Reinigung
3 1/2” Excenter-Ablaufgarnitur mit Überlauf und Siphon
Materialstärke 1 mm
Eckige SQ-Design-Ablauf-Abdeckung
SilentSmart, 50% Reduzierung der Wassereinlaufgeräusche
Beckengröße LxBxT ca. 710x400x200 mm
Arbeitsplattenausschnitt siehe Maßzeichnungen
passend für Unterschränke ab 80 cm
2 Hahnlöcher
inkludiertes Zubehör: Bambus-Schneidbrett und Siebeinsatz Edelstahl

MASSE

Höhe (mm):
Breite (mm): 500
Tiefe (mm):
Länge (mm): 750
Gewicht (kg): 5,6

FARBEN

115000052 Edelstahl