ICC 915

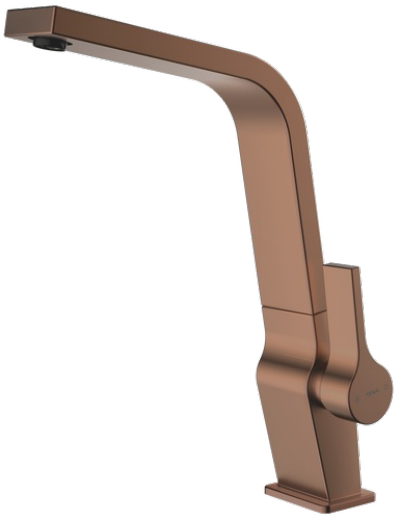

Anti-Scale Aerator | SwivelSpout | HighResistance | EasyQuick | PVD

REFERENZ

REF: 116030007 EAN: 8434778002997

PRODUKTDETAILS

Metallic Edition
Einhand-Küchenarmatur
Schwenkbarer Auslauf
Anti-Kalk-Strahlregler
Präzise Temperaturregelung
Kartusche mit Keramikscheiben für hohe Lebensdauer
3/8" flexible Anschlussschläuche

MASSE

Höhe (mm): 313
Breite (mm):
Tiefe (mm):
Länge (mm):
Gewicht (kg): 1.65

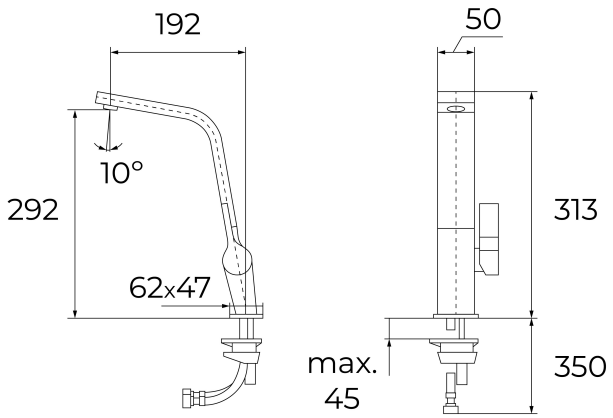

FARBEN

116030007	Copper
116030005	Chrome
116030005	Messing
116030005	Titanium