Zenit RS15 1B Edelstahl-Einbauspüle mit einem Becken

Lifetime warranty+SilentSmart | 200mm | Hygiene | R15

BESCHREIBUNG	Edelstahl-Einbauspüle mit einem Becken
FARBEN	
REFERENZ	REF. 115000021 EAN. 8434778004687

Zenit RS15 1B

PRODUKTDETAILS

PureLine Edelstahl-Einbauspüle
1 Spülbecken
R15 Radius für leichte Reinigung
3½" Excenter-Ablaufgarnitur mit Überlauf und Syphon
Eckige SQ-Design-Ablauf-Abdeckung
SilentSmart,50% Reduzierung der Wassereinlaufgeräusche
Beckengröße LxBxT ca. 500x400x200 mm
Materialstärke 1mm
passend für Unterschränke ab 60 cm
2 Hahnlöcher

Zenit RS15 1B

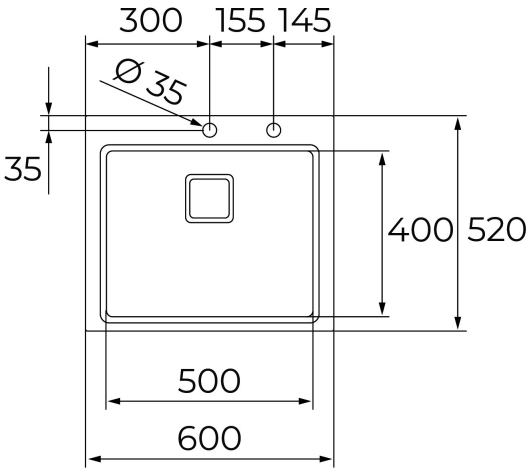

MASSE

Höhe (mm):
Breite (mm): 520
Tiefe (mm): 200
Länge (mm): 600
Gewicht (kg): 4,7

TECHNISCHE DATEN

HAUPTBECKEN	**Becken Länge (mm):** 500 **Becken Breite (mm):** 400 **Becken Tiefe (mm):** 200
ANDERE FUNKTIONEN	**Material:** Edelstahl **Montageart:** Flächenbündig **Anzahl der Hahnlöcher:** 2
ANDERE	**Becken / Materialstärke (mm):** 1,0 **Unterschrank ab (cm):** 60
SPÜLENTYP	**Anzahl Becken:** 1 **Anzahl Abtropffläche:** 0
ZUBEHÖR	**Schallschutz:** Ja **SilentSmart:** Ja

Montage-Clips: Ja
Siphon: Ja