DSI 4700 SS Integrierter Geschirrspüler, 45cm, mit 7 Spülprogrammen

Eco Funktion

Extra Dry function

Smart Sensor

BESCHREIBUNG	Integrierter Geschirrspüler, 45cm, mit 7 Spülprogrammen
LIFESTYLE	Total
FARBEN	
REFERENZ	REF. 114310002 EAN. 8434778013733

DSI 4700 SS

PRODUKTDETAILS

Elektronische Bediensteuerung mit weißer LED Anzeige
7 Spülprogramme
5 Reinigungstemperaturen
Spezialprogramme: 1 Stunde, Flüster-Programm, AutoClean
Sonderfunktionen: Halb-Voll-Spülprogramm, Express, ExtraTrocken
Fassungsvermögen 9 Maßgedecke
AquaStop
SmartSensor
Startzeitvorwahl 1-24h
Oberkorb FlexiSet2
Unterkorb FlexiSet 2
Für Hocheinbau geeignet
Elektronische Anzeige und für Salz- und Klarspülernachfüllung
Energieeffizienzklasse E
Geäuschniveau: 47 db
Wasserverbrauch: 9 l

DSI 4700 SS

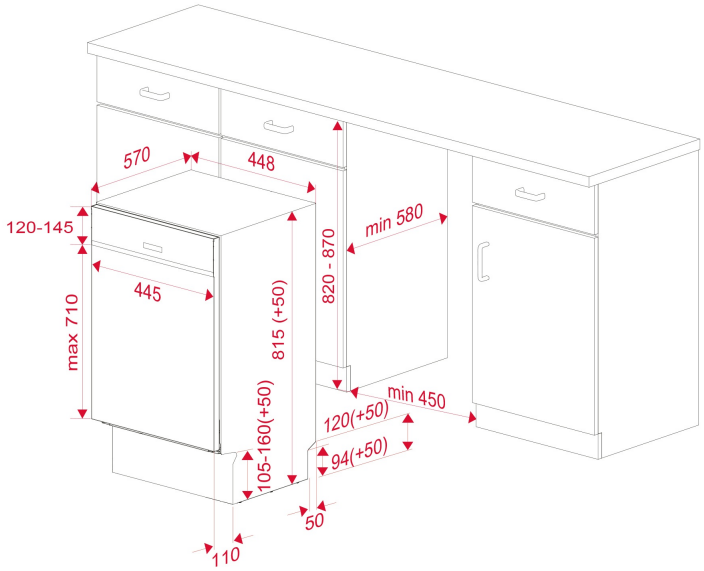

MASSE

Höhe (mm): 815
Breite (mm): 448
Tiefe (mm): 570
Länge (mm):
Gewicht (kg): 31

TECHNISCHE DATEN

EINBAUMASSE	**Nischenhöhe (cm):** 82
PRODUKTDATENBLATT	**Fassungsvermögen (Maßgedecke):** 9 **Energieeffizienzklasse:** E **Energieverbrauch (kWh/Jahr):** 197 **Stromverbrauch (kWH):** 0,691 **Wasserverbrauch (Liter/Jahr):** 2520 **Wasserverbrauch (Liter):** 9 **Waschwirkungsklasse:** A **Trocknungseffizienzklasse:** A **Standardprogramm:** ECO **Dauer Standardprogramm (Minuten):** 235 **Geräuschpegel (dB):** 47 **Zertifikate:** GS;CE;EMC;LVD;CB
STROMVERSORGUNG	**Frequenz (Hz):** 50 **Volt (V):** 220 **Steckertyp:** EU **Kabelanschlusslänge (cm):** 150

Maximale Anschlussleistung (W): 2100
Nennleistung Heizelement (W): 1800
Länge des Wasserablaufschlauchs (m): 1.38
Länge des Wasserzulaufschlauchs (m): 1.5
Maximale Temperatur des Warmwassers (ºC): 30

BESONDERE MERKMALE

Art der Installation: Eingebaut
Digitales Display: Ja
Anzahl der Programme: 7
Anzahl der Waschtemperaturen: 5
Aqua-Logic: Ja
Wasserenthärter: Ja
Mikrofilter: Ja
Hocheinbaufähig: Ja

SICHERHEITSSYSTEM

Interne Leckkontrolle: Ja
Aquastop: Ja
Kindersicherung: Ja

KONTROLLLEUCHTEN

Salzmangelanzeige: Ja
Klarspülermangelanzeige: Ja
Programmanzeige: Ja
Restzeitanzeige: Ja
Akustischer Alarm bei Programmende: Ja
Optischer Alarm bei Programmende: Ja

SCHLEUDERDREHZAHL

Einweichen/Vorspülprogramm: Ja
1 Stunden Programm: Ja
ECO Programm: Ja
Intensivprogramm: Ja
Halbe Beladung: Ja
Startzeitvorwahl: 1-24 HOURS

AUSSTATTUNG

Hintere Füße von vorne einstellbar: Ja

DSI 4700 SS
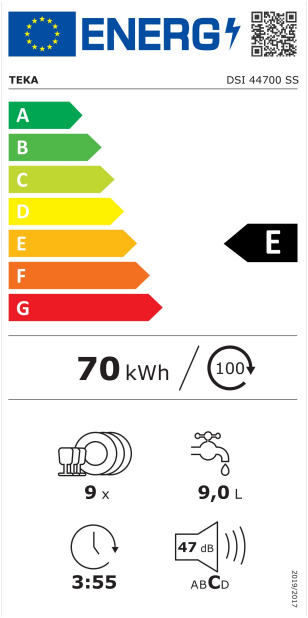
ENERGIELABEL