DFI 76950 Vollintegrierter Geschirrspüler, 60cm, mit IonClean , 9 Spülprogrammen und Beam on Floor

Eco Funktion | Besteckschublade | Beam On Floor | IonClean | Multi Cleaner | Premium Dry | Sliding Door

AquaLogic

BESCHREIBUNG	Vollintegrierter Geschirrspüler, 60cm, mit IonClean , 9 Spülprogrammen und Beam on Floor
FARBEN	
REFERENZ	REF. 114260004 EAN. 8434778013481

DFI 76950

PRODUKTDETAILS

Elektronische Bediensteuerung mit weisser LED Anzeige
9 Spülprogramme
6 Reinigungstemperaturen
Spezialprogramme: Mini30, 1 Stunde, GlasCare, DualCare, AutoClean
Sonderfunktionen: Halb-Voll-Spülprogramm, Express, Power, ExtraTrocken
Fassungsvermögen 15 Maßgedecke
Besteckschublade
AquaStop
SmartSensor
MultiCleanerSensor
Bodenwanne Edelstahl
Beam on Floor
Startzeitvorwahl 1-24h
Höhenverstellbarer Oberkorb (3 Ebenen)
Unterkorb FlexiSet 4
Schlepptürtechnik
Für Hocheinbau geeignet
Elektronische Anzeige und für Salz- und Klarspülnachfüllung
Energieeffizienzklasse E
Geräuschniveau: 46 db
Wasserverbrauch: 9,5 l

DFI 76950

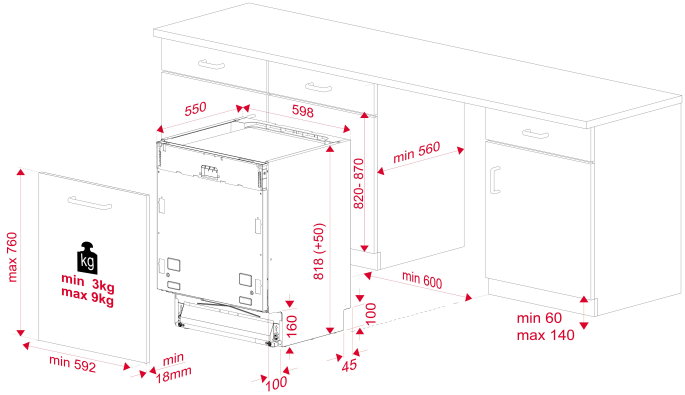

MASSE

Höhe (mm): 818
Breite (mm): 598
Tiefe (mm): 550
Länge (mm):
Gewicht (kg): 40,1

TECHNISCHE DATEN

EINBAUMASSE	**Nischenhöhe (cm):** 82-87 cm
PRODUKTDATENBLATT	**Fassungsvermögen (Maßgedecke):** 15 **Energieeffizienzklasse:** D **Energieverbrauch (kWh/Jahr):** 241 **Stromverbrauch (kWH):** 0.84 **Wasserverbrauch (Liter/Jahr):** 2660 **Wasserverbrauch (Liter):** 9.5 **Waschwirkungsklasse:** A **Trocknungseffizienzklasse:** A **Standardprogramm:** Eco 50 **Dauer Standardprogramm (Minuten):** 245 **Geräuschpegel (dB):** 42 **Zertifikate:** CB; CE
STROMVERSORGUNG	**Frequenz (Hz):** 50 **Volt (V):** 220-240 **Steckertyp:** EU **Kabelanschlusslänge (cm):** 170

Maximale Anschlussleistung (W): 2100
Nennleistung Heizelement (W): 1800

BESONDERE MERKMALE

Art der Installation: Eingebaut
Digitales Display: Ja
Anzahl der Programme: 9
Anzahl der Waschtemperaturen: 6
Automatische Türöffnung: Ja
Beam on floor: Ja
Ion Clean (Anti-Geruch-Bakterien): Ja
Aqua-Logic: Ja
3in1 Funktion: Ja
Wasserenthärter: Ja
Mikrofilter: Ja
Hocheinbaufähig: Ja

SICHERHEITSSYSTEM

Interne Leckkontrolle: Ja
Aquastop: Ja

KONTROLLLEUCHTEN

Salzmangelanzeige: Ja
Klarspülermangelanzeige: Ja
Programmanzeige: Ja
Restzeitanzeige: Ja
Automatische Türöffnungsanzeige: Ja

SCHLEUDERDREHZAHL

Einweichen/Vorspülprogramm: Ja
Schnell-Programm: Ja
Schnellprogramm (Minuten): 30
1 Stunden Programm: Ja
ECO Programm: Ja
Intensivprogramm: Ja
Halbe Beladung: Ja
Startzeitvorwahl: 1-24 HOURS

AUSSTATTUNG

Dritter Geschirrkorb: Ja
Dritter Sprüharm: Ja
Hintere Füße von vorne einstellbar: Ja

DFI 76950
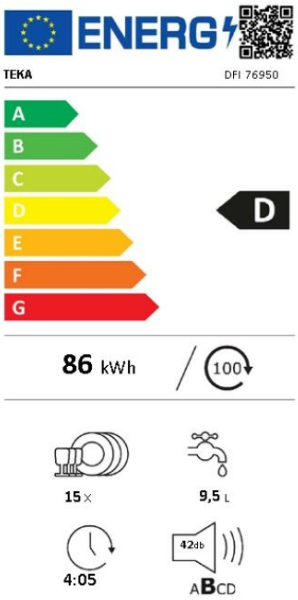
ENERGIELABEL