DFI 44700 Vollintegrierter Geschirrspüler, 45cm , mit 7 Spülprogrammen

Eco Funktion | Extra Dry function | Multi Cleaner | Smart Sensor

BESCHREIBUNG	Vollintegrierter Geschirrspüler, 45cm , mit 7 Spülprogrammen
LIFESTYLE	Total
FARBEN	
REFERENZ	REF. 114310000 EAN. 8434778013658

DFI 44700

PRODUKTDETAILS

Elektronische Bediensteuerung mit weisser LED Anzeige
7 Spülprogramme
5 Reinigungstemperaturen
Spezialprogramme: Mini30, 1 Stunde, AutoClean
Sonderfunktionen: Halb-Voll-Spülprogramm, Express, ExtraTrocken, ExtraSpülen
Fassungsvermögen 10 Maßgedecke
AquaStop
SmartSensor
MultiCleanerSensor
Bodenwanne Edelstahl
Startzeitvorwahl 1-24h
Höhenverstellbarer Oberkorb (3 Ebenen)
Unterkorb FlexiSet 2
Für Hocheinbau geeignet
Elektronische Anzeige und für Salz- und Klarspülnachfüllung
Energieeffizienzklasse E
Geäuschniveau: 47 db
Wasserverbrauch: 9,5 l

DFI 44700

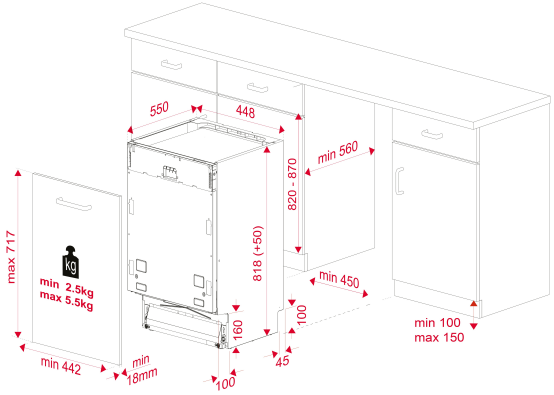

MASSE

Höhe (mm): 818
Breite (mm): 448
Tiefe (mm): 550
Länge (mm):
Gewicht (kg): 28,5

TECHNISCHE DATEN

EINBAUMASSE	**Nischenhöhe (cm):** 82-87 cm
PRODUKTDATENBLATT	**Fassungsvermögen (Maßgedecke):** 10 **Energieeffizienzklasse:** E **Energieverbrauch (kWh/Jahr):** 211 **Stromverbrauch (kWH):** 0.73 **Wasserverbrauch (Liter/Jahr):** 2660 **Wasserverbrauch (Liter):** 9.5 **Waschwirkungsklasse:** A **Trocknungseffizienzklasse:** A **Standardprogramm:** Eco 50 **Dauer Standardprogramm (Minuten):** 239 **Geräuschpegel (dB):** 47 **Zertifikate:** CB; CE
STROMVERSORGUNG	**Frequenz (Hz):** 50 **Volt (V):** 220-240 **Steckertyp:** EU **Kabelanschlusslänge (cm):** 170

Maximale Anschlussleistung (W): 2100
Nennleistung Heizelement (W): 1800

BESONDERE MERKMALE

Art der Installation: Eingebaut
Digitales Display: Ja
Anzahl der Programme: 7
Anzahl der Waschtemperaturen: 5
Aqua-Logic: Ja
3in1 Funktion: Ja
Wasserenthärter: Ja
Mikrofilter: Ja
Hocheinbaufähig: Ja

SICHERHEITSSYSTEM

Interne Leckkontrolle: Ja
Aquastop: Ja

KONTROLLLEUCHTEN

Salzmangelanzeige: Ja
Klarspülermangelanzeige: Ja
Programmanzeige: Ja
Restzeitanzeige: Ja
Extra Spülen Anzeige: Ja

SCHLEUDERDREHZAHL

Einweichen/Vorspülprogramm: Ja
Schnell-Programm: Ja
Schnellprogramm (Minuten): 30
1 Stunden Programm: Ja
ECO Programm: Ja
Intensivprogramm: Ja
Halbe Beladung: Ja
Startzeitvorwahl: 1-24 HOURS
Extra Spülen: Ja

AUSSTATTUNG

Hintere Füße von vorne einstellbar: Ja

DFI 44700
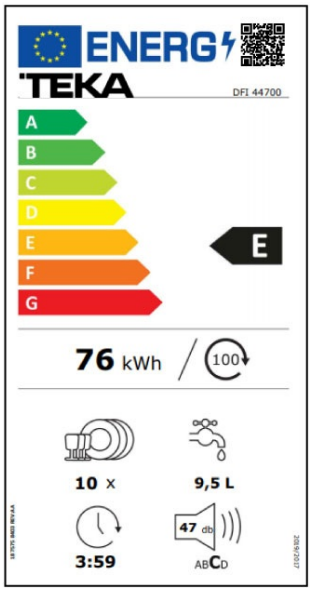
ENERGIELABEL