DFI 46950 XL Vollintegrierter Geschirrspüler, 60cm, mit 9 Spülprogrammen und Beam on Floor

Eco Funktion | Besteckschublade | Beam On Floor | Extra Dry function | Multi Cleaner | Sliding Door | AquaLogic

BESCHREIBUNG	Vollintegrierter Geschirrspüler, 60cm, mit 9 Spülprogrammen und Beam on Floor
FARBEN	
REFERENZ	REF. 114270002 EAN. 8434778013542

DFI 46950 XL

PRODUKTDETAILS

Elektronische Bediensteuerung mit weißer LED Anzeige
9 Spülprogramme
6 Reinigungstemperaturen
Spezialprogramme: Mini30, 1 Stunde, GlasCare, DualCare, AutoClean
Sonderfunktionen: Halb-Voll-Spülprogramm, Express, Power, ExtraTrocken
Fassungsvermögen 15 Maßgedecke
Besteckschublade
AquaStop
SmartSensor
MultiCleanerSensor
Bodenwanne Edelstahl
Beam on Floor
Startzeitvorwahl 1-24h
Höhenverstellbarer Oberkorb (3 Ebenen)
Unterkorb FlexiSet 4
Schlepptürtechnik
Für Hocheinbau geeignet
Elektronische Anzeige und für Salz- und Klarspülernachfüllung
Energieeffizienzklasse E
Geäuschniveau: 46 db
Wasserverbrauch: 9,5 l

DFI 46950 XL

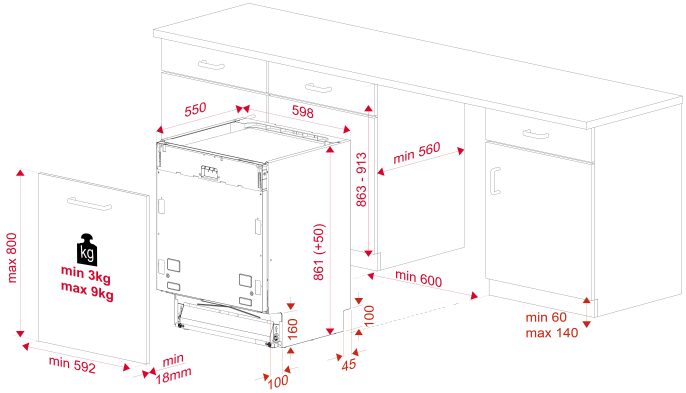

MASSE

Höhe (mm): 861
Breite (mm): 598
Tiefe (mm): 550
Länge (mm):
Gewicht (kg): 39,2

TECHNISCHE DATEN

EINBAUMASSE	**Nischenhöhe (cm):** 86-91 cm
PRODUKTDATENBLATT	**Fassungsvermögen (Maßgedecke):** 15 **Energieeffizienzklasse:** E **Energieverbrauch (kWh/Jahr):** 270 **Stromverbrauch (kWH):** 0.94 **Wasserverbrauch (Liter/Jahr):** 2660 **Wasserverbrauch (Liter):** 9.5 **Waschwirkungsklasse:** A **Trocknungseffizienzklasse:** A **Standardprogramm:** Eco 50 **Dauer Standardprogramm (Minuten):** 245 **Geräuschpegel (dB):** 46 **Zertifikate:** CB; CE
STROMVERSORGUNG	**Frequenz (Hz):** 50 **Volt (V):** 220-240 **Steckertyp:** EU **Kabelanschlusslänge (cm):** 170

Maximale Anschlussleistung (W): 2100
Nennleistung Heizelement (W): 1800

BESONDERE MERKMALE

Art der Installation: Eingebaut
Digitales Display: Ja
Anzahl der Programme: 9
Anzahl der Waschtemperaturen: 6
Beam on floor: Ja
Aqua-Logic: Ja
3in1 Funktion: Ja
Wasserenthärter: Ja
Mikrofilter: Ja
Hocheinbaufähig: Ja

SICHERHEITSSYSTEM

Interne Leckkontrolle: Ja
Aquastop: Ja

KONTROLLLEUCHTEN

Salzmangelanzeige: Ja
Klarspülermangelanzeige: Ja
Programmanzeige: Ja
Restzeitanzeige: Ja

SCHLEUDERDREHZAHL

Einweichen/Vorspülprogramm: Ja
Schnell-Programm: Ja
Schnellprogramm (Minuten): 30
1 Stunden Programm: Ja
ECO Programm: Ja
Intensivprogramm: Ja
Halbe Beladung: Ja
Startzeitvorwahl: 1-24 HOURS

AUSSTATTUNG

Dritter Geschirrkorb: Ja
Dritter Sprüharm: Ja
Hintere Füße von vorne einstellbar: Ja

DFI 46950 XL
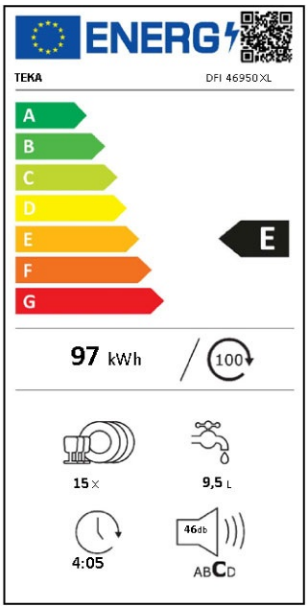
ENERGIELABEL