DirectSense IZF 68700 MST 60cm DirectSense FullFlex-Induktionskochfeld mit Reiskoch-Funktion

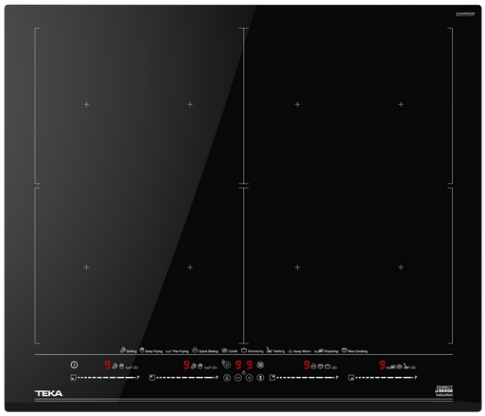

Auto lock | Einfache Installation | MultiSlider | Power Stufe | Power + Stufe

BESCHREIBUNG	60cm DirectSense FullFlex-Induktionskochfeld mit Reiskoch-Funktion
LIFESTYLE	Maestro
FARBEN	
REFERENZ	REF. 112500037 EAN. 8434778016208

DirectSense IZF 68700 MST

PRODUKTDETAILS

Induktions-Kochfeld 60 cm
DirectSense mit FullFlex Induktion Frontseite Facettenschliff
Sensorbedienung "MultiSlider"
individueller Timer für jede Kochzone
Power+ Stufe für jede Kochzone
Topferkennung
Direktwahlfunktionen: Grillen 200°C, Braten 190°C, Frittieren 180°C, iQuick Boiling® 100°C, Reiskoch-Funktion 100°C, Sieden 98°C, Warmhalten 60°C, Schmelzen 48°C
Stummschaltung
Stop-and-Go-Funktion
Kindersicherung
Restwärmeanzeige
4 Kochzonen 262,5 x 195mm
oder
2 FlexZonen 262,5 x 390mm
oder
1 FullFlexZone 525 x 390mm

DirectSense IZF 68700 MST

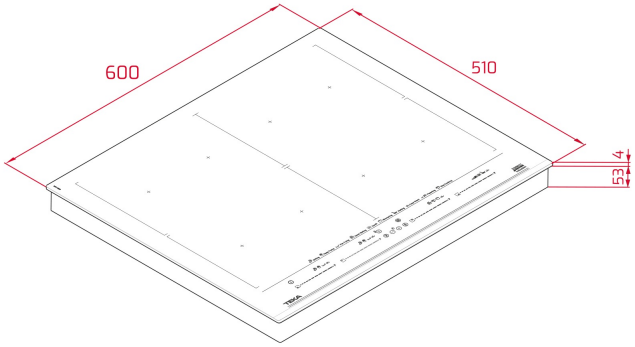

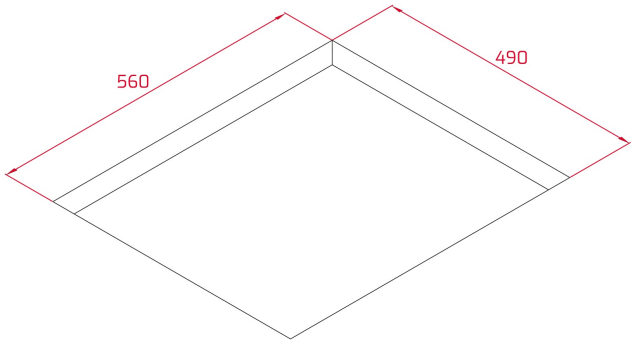

MASSE

Höhe (mm): 57
Breite (mm): 600
Tiefe (mm): 510
Länge (mm):
Gewicht (kg): 13,21

TECHNISCHE DATEN

EINBAUMASSE	**Breite (mm):** 560 **Tiefe (mm):** 490 **Höhe (mm):** 53
BESONDERE MERKMALE	**Anzahl elektrischer Leistungsstufen:** 9 **Grill-Funktion:** Ja **Brat-Funktion:** Ja **Frittier-Funktion:** Ja **Siede-Funktion:** Ja **Schmelz-Funktion:** Ja **Warmhalte-Funktion:** Ja **Confit-Funktion:** Ja **Pochier-Funktion:** Ja **Reis-Koch-Funktion:** Ja **Niedertemperatur-Funktion:** Ja **Powermanagement:** Ja
ANSCHLUSSWERTE	**Frequenz (Hz):** 50/60 **Volt (V):** 220-240

Kabelanschlusslänge (cm): 110
Maximale Nennleistung (W) (Elektrokochfeld): 7400

KOCHZONEN

Kochzonen: 4
Kochzone links hinten - Durchmesser (mm): 262,5 X 195
Kochzone links hinten - Topferkennung (mm): Ø 80
Kochzone links hinten - Typ: Flex Zone
Kochzone links hinten - Verbrauch (W): 2400-3700
Kochzone links mittig - Verbrauch in Wh/Kg (EU 66/2014): 0
Kochzone links vorne - Durchmesser (mm): 262,5 X 195
Kochzone links vorne - Topferkennung (mm): Ø 80
Kochzone links vorne - Typ: Flex Zone
Kochzone links vorne - Verbrauch (W): 2400-3700
Kochzone Mitte hinten - Verbrauch in Wh/Kg (EU 66/2014): Nein
Kochzone Mitte mittig- Verbrauch in Wh/Kg (EU 66/2014): 0
Kochzone Mitte vorne - Verbrauch in Wh/Kg (EU 66/2014): Nein
Kochzone rechts hinten - Durchmesser (mm): 262,5 X 195
Kochzone rechts hinten - Topferkennung (mm): Ø 80
Kochzone rechts hinten - Typ: Flex Zone
Kochzone rechts hinten - Verbrauch (W): 2400-3700
Kochzone rechts mittig - Verbrauch in Wh/Kg (EU 66/2014): 0
Kochzone rechts vorne - Durchmesser (mm): 262,5 X 195
Kochzone rechts vorne - Topferkennung (mm): Ø 80
Kochzone rechts vorne - Typ: Flex Zone
Kochzone rechts vorne - Verbrauch (W): 2400-3700

SICHERHEITSSYSTEM

Restwärmeanzeige (Elektro-Kochfeld): Ja
Automatische Sicherheitsabschaltung (Auto Lock) (Elektrokochfeld): Ja
Kindersicherung: Ja

FERTIG

Oberflächenfinish: Vorderseite Facettenschliff
Easy-Installation-System: Ja

ZUBEHÖR

Kleintopfkreuz: Optional