HSB 630 Einbau-Backofen mit HydroClean® PRO-Reinigungssystem und Umluft

HydroClean | 70 L | Teleskopauszüge Plus

BESCHREIBUNG	Einbau-Backofen mit HydroClean® PRO-Reinigungssystem und Umluft
LIFESTYLE	Total
FARBEN	
REFERENZ	REF. 41560130 EAN. 8421152148655

HSB 630

PRODUKTDETAILS

Backofenvolumen 70 Liter
8 Backofenfunktionen
Großflächengrill
Vollglasinnentür, aushängbar
2-Scheiben-Verglasung
Einschubleisten verchromt, 5 Ebenen
1x Teilauszug
Gerätekühlung
HydroClean® PRO-Reinigungsfunktion
CrystalClean Email
Touch Control Panel mit LED Display
Flache Drehknebel
Kindersicherung
1 Fettpfanne
1 Grillrost

HSB 630

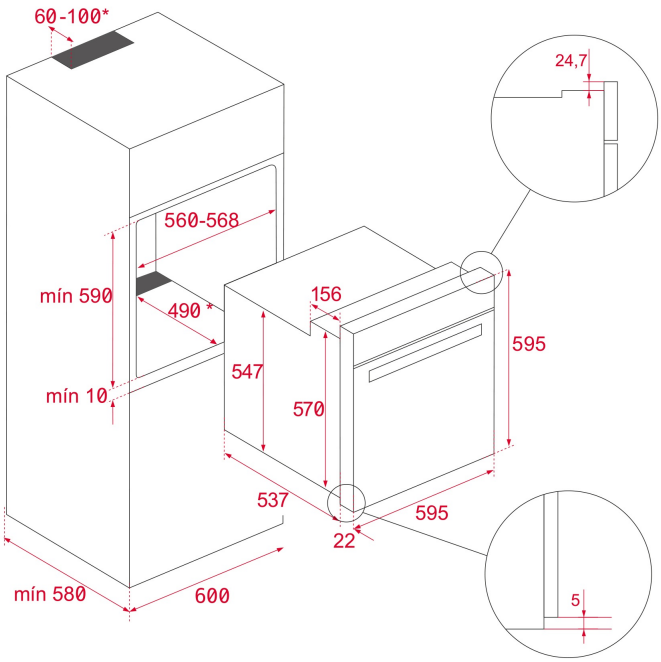

MASSE

Höhe (mm): 595
Breite (mm): 595
Tiefe (mm): 537+22
Länge (mm):
Gewicht (kg): 27

TECHNISCHE DATEN

BESONDERE MERKMALE

Zertifikate: N / CE / CCA / CB
Anzahl der Garräume: 1
Emaillierter Garraum: Ja
Min. Temperatur (ºC): 50
Max. Temperatur (ºC): 250
Funktionswähler: 10+0
Anzahl Kochfunktionen: 8
Ober-/Unterhitze: Ja
Grill: Ja
MaxiGrill : Ja
Ober-/Unterhitze + Lüfter: Ja
MaxiGrill + Lüfter: Ja
Unterhitze : Ja
ECO: Ja
Mechanische Schnellaufheizung: Ja
Touchcontrol Timer: Ja
Herausnehmbare Seitengitter: Ja
Anzahl Einschubebenen: 5
Easy-Slide-Auszüge: Ja
Min. Temperatur (ºC): 50
Max. Temperatur (ºC): 250

ANSCHLUSSWERTE	**Maximale Anschlussleistung (W):** 2615 **Frequenz (Hz):** 50/60 **Volt (V):** 220-240 **Kabelanschlusslänge (cm):** 110 **Verbrauch Innenbeleuchtung (w):** 25
ENERGIEVERBRAUCH	**Energieverbrauch (kWh/Zyklus):** 0.86 **Energieverbrauch im konvektionellen Betrieb (kWh/Zyklus):** 0,68 **Unterhitzeelement (W) :** 1150 **Grill (W):** 1400 **Großflächengrill (W):** 2500 **Konventioneller Betrieb (W):** 2550 **Ringheizelement (W):** 22 **Querstromlüftungselement (Gerätekühlung) (W):** 18
SICHERHEITSSYSTEM	**Bedienblenden-Verriegelung:** Ja **Grillschutz:** Ja **Kippschutz :** Ja **Sicherheitsthermostat:** Ja
REINIGUNG	**Cristal Clean Emmaillierung:** Ja **HydroClean PRO:** Ja
ZUBEHÖR	**Fettpfanne (50 mm):** 1 **Grillrost:** 1
ENERGIEEFFIZIENZ	**Energieeffizienzklasse:** A+ **Energieeffizienzklassen-Index (EEK):** 81

HSB 630
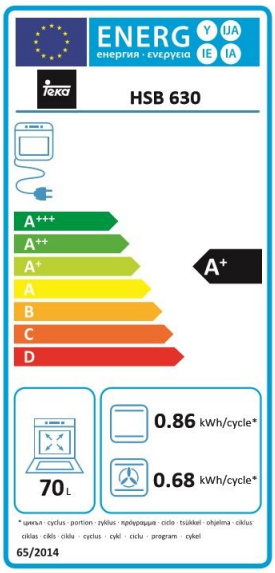
ENERGIELABEL