IZC 32600 MST BK 30cm Induktionskochfeld mit 2 Kochzonen und Direktwahlfunktionen

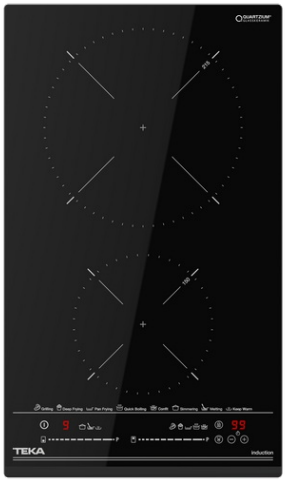

Auto lock | Einfache Installation | MultiSlider | Power Stufe | Power + Stufe

BESCHREIBUNG	30cm Induktionskochfeld mit 2 Kochzonen und Direktwahlfunktionen
LIFESTYLE	Maestro
FARBEN	
REFERENZ	REF. 112510022 EAN. 8434778012019

IZC 32600 MST BK

PRODUKTDETAILS

Frontseite Facettenschliff
Sensorbedienung “MultiSlider”
Individueller Timer für jede Kochzone
Power+ Stufe für jede Kochzone
Topferkennung
Kochfeldoptimierung (PowerManagement)
Funktionen mit Direktanwahl: Grillen 200°C, Braten 190°C, Frittieren 180°C, iQuickBoiling 100°C, Pochieren 100°C, Siedestufe 98°C, Confit 80°C, Warmhaltestufe 60°C und Schmelzfunktion 48°C
Stummschaltung
Kindersicherung
Restwärmeanzeige
2 Kochzonen:
H Induktions-Kochzone ø 215 mm
V Induktions-Kochzone ø 150 mm

IZC 32600 MST BK

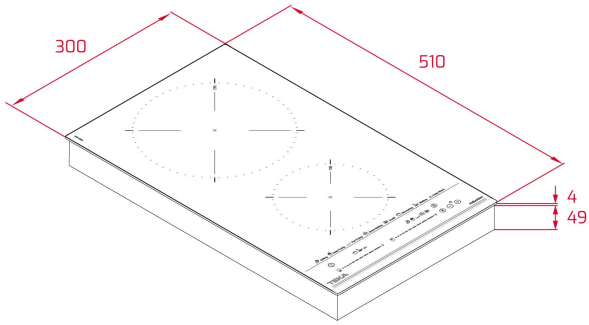

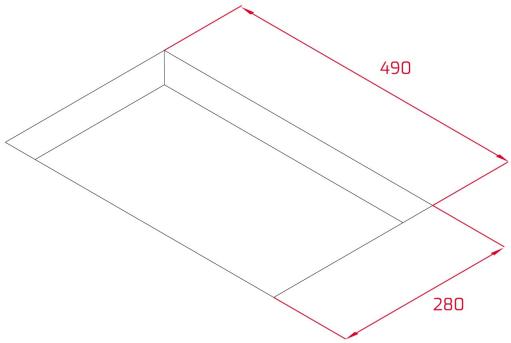

MASSE

Höhe (mm): 53
Breite (mm): 300
Tiefe (mm): 510
Länge (mm):
Gewicht (kg): 4,74

TECHNISCHE DATEN

EINBAUMASSE	**Breite (mm):** 280 **Tiefe (mm):** 490 **Höhe (mm):** 49
BESONDERE MERKMALE	**Anzahl elektrischer Leistungsstufen:** 9 **Grill-Funktion:** Ja **Brat-Funktion:** Ja **Frittier-Funktion:** Ja **Siede-Funktion:** Ja **Schmelz-Funktion:** Ja **Warmhalte-Funktion:** Ja **Confit-Funktion:** Ja **Powermanagement:** Ja
ANSCHLUSSWERTE	**Frequenz (Hz):** 50/60 **Volt (V):** 220-240 **Kabelanschlusslänge (cm):** 110 **Maximale Nennleistung (W) (Elektrokochfeld):** 3600

KOCHZONEN	**Kochzonen:** 2 **Kochzone Mitte hinten - Durchmesser (mm):** 215 **Kochzone Mitte hinten - Typ:** Single Zone **Kochzone Mitte hinten - Verbrauch (W):** 2100-3000 **Kochzone Mitte vorne- Durchmesser (mm):** 150 **Kochzone Mitte vorne - Typ:** Single Zone **Kochzone Mitte vorne - Verbrauch (W):** 1200-1600
SICHERHEITSSYSTEM	**Restwärmeanzeige (Elektro-Kochfeld):** Ja **Automatische Sicherheitsabschaltung (Auto Lock) (Elektrokochfeld):** Ja **Kindersicherung:** Ja
FERTIG	**Oberflächenfinish:** Vorderseite Facettenschliff **Easy-Installation-System:** Ja
ZUBEHÖR	**Kleintopfkreuz:** Optional