Brooklyn 60 M-XP 1B 1D PLUS Edelstahl-Einbauspüle mit 2-in-1 Flexinstallationssystem

Hygiene

BESCHREIBUNG	Edelstahl-Einbauspüle mit 2-in-1 Flexinstallationssystem
FARBEN	
REFERENZ	REF. 115100023 EAN. 8434778019643

Brooklyn 60 M-XP 1B 1D PLUS

PRODUKTDETAILS

Edelstahlspüle
1 Spülbecken
2in1 Flexinstallation für aufliegenden oder flächenbündigen Einbau
V-Control Excenter-Öffnung auf Knopfdruck
3½" Excenter-Ablaufgarnitur mit Siphon
SilentSmart,50% Reduzierung der Wassereinlassgeräusche
Beckengröße LxBxT ca. 500x400x210mm
Materialstärke 1mm
passend für Unterschränke ab 60 cm

Brooklyn 60 M-XP 1B 1D PLUS

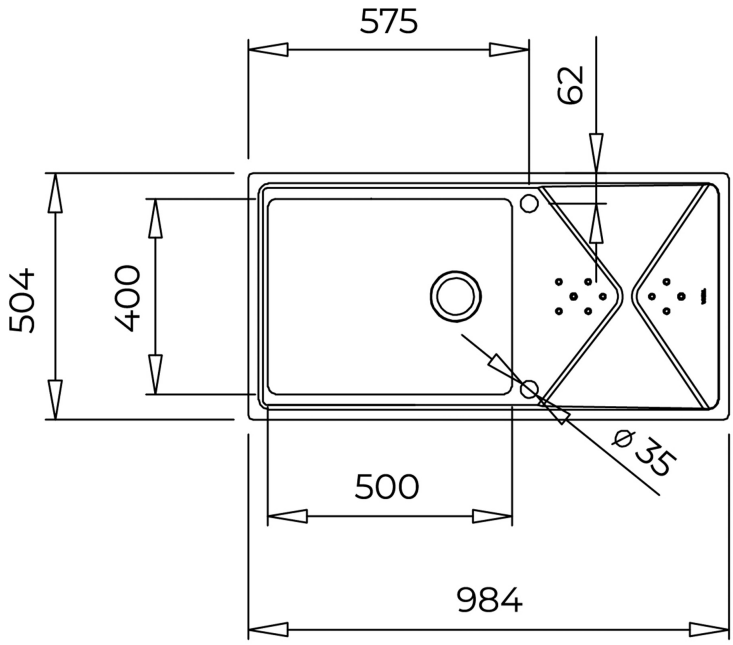

MASSE

Höhe (mm):
Breite (mm): 504
Tiefe (mm):
Länge (mm): 984
Gewicht (kg): 6,1

TECHNISCHE DATEN

HAUPTBECKEN	**Becken Länge (mm):** 500 **Becken Breite (mm):** 400 **Becken Tiefe (mm):** 210
ANDERE FUNKTIONEN	**Material:** Edelstahl **Montageart:** Aufsatzmontage,Flächenbündig **Anzahl der Hahnlöcher:** 2 **Ablauföffnung:** 3½"
ANDERE	**Becken / Materialstärke (mm):** 1,0 / 1,0 **Unterschrank ab (cm):** 60
SPÜLENTYP	**Anzahl Becken:** 1 **Anzahl Abtropffläche:** 1 **Position Abtropffläche:** Reversibel

ZUBEHÖR	**Schallschutz:** Ja **SilentSmart:** Ja **Montage-Clips:** Ja **Siphon:** Ja