User Manual

E-PURE

ES DE HU PT RO ZH
EN FR RU PL BG AR

www.teka.com

TEKA

INSTALACIÓN Y MONTAJE
INSTALLATION AND ASSEMBLY
INSTALLATION UND MONTAGE
INSTALLATION ET MONTAGE
FELSZERELÉS
МОНТАЖ И СБОРКА
INSTALAÇÃO E MONTAGEM
INSTALACJA I MONTAŻ
INSTALARE ŞI MONTARE
МОНТАЖ И СОРТИРАНЕ
安装和组装
التثبيت والجمعية

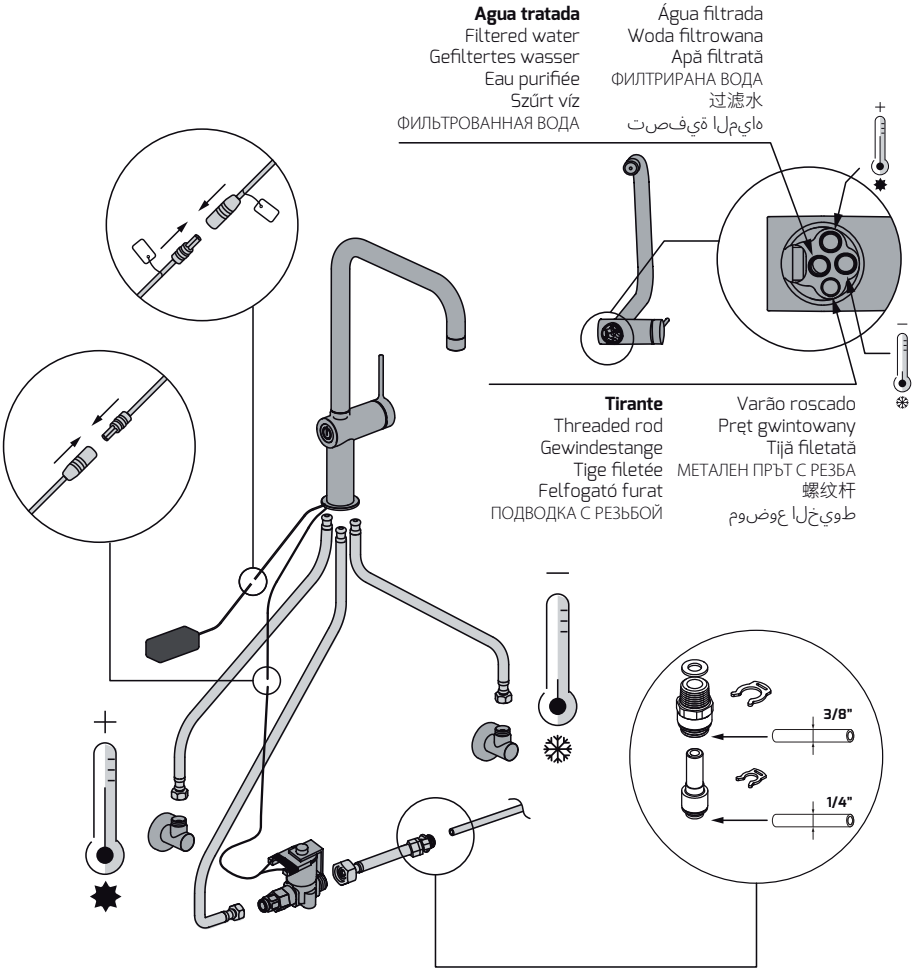

TEKA

INSTRUCCIONES DE USO
OPERATING INSTRUCTIONS
BEDIENUNGSANLEITUNG
INSTRUCTIONS D'UTILISATION
MŰKÖDÉS
ИНСТРУКЦИЯ ПО ИСПОЛЬЗОВАНИЮ
INSTRUÇÕES DE USO
INSTRUKCJA OBSŁUGI
INSTRUCŢIUNI DE UTILIZARE
ИНСТРУКЦИИ ЗА РАБОТА
操作说明
تعليمات التشغيل

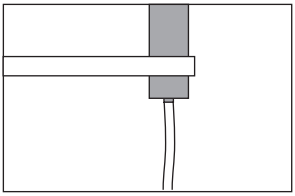

Agua depurada
Purified water
Gefiltertes wasser
Eau puriée
Tisztított víz
ОЧИЩЕННАЯ ВОДА

Água purificada
Woda oczyszczona
Apă purificată
ПРЕЧИСТЕНА ВОДА
净化水
تنقية المياه

LED AZUL
BLUE LED
BLAUE LED
LED BLEU
BLUE LED
СИНЯЯ СВЕТОДИОДНАЯ ПОДСВЕТКА
LED AZUL
NIEBIESKA DIODA LED
LED ALBASTRU
СИНЬО ЛЕД ОСВЕТЛЕНИЕ
蓝色LED
الصمام الأزرق

CIERRE AUTOMÁTICO - 1 minuto
AUTOMATIC OFF - 1 minute
AUTOMATIK AUS - 1 minute
FERMETURE AUTOMATIQUE - 1 minute
AUTOMATIKUS KIKAPCSOLÁS – 1 perc után
АВТОМАТИЧЕСКОЕ ОТКЛЮЧЕНИЕ ЧЕРЕЗ 1 МИН.
DESLIGAR AUTOMÁTICO - 1 MINUTO
AUTOMATYCZNE WYŁĄCZENIE - 1 MINUTA
OPRIRE AUTOMATĂ (OFF - 1 MINUT)
АВТОМАТИЧНО ИЗКЛЮЧВАНЕ – 1 МИНУТА
自动关闭 - 1分钟
إيقاف التشغيل التلقائي - دقيقة واحدة

CIERRE MANUAL
MANUAL OFF
MANUAL OFF
FERMETURE MANUELLE
MANUÁLIS KIKAPCSOLÁS
РУЧНОЕ ОТКЛЮЧЕНИЕ

DESLIGAR MANUAL
RĘCZNE WYŁĄCZENIE
OPRIRE MANUALĂ
РЪЧНО ИЗКЛЮЧВАНЕ
手动关闭
دليل قبالة

LED VERDE
GREEN LED
GRÜNE LED
LED VERT
ZÖLD LED
ЗЕЛЕНАЯ СВЕТОДИОДНАЯ ПОДСВЕТКА
LED VERDE
ZIELONA DIODA LED
LED VERDE
ЗЕЛЕНО ЛЕД ОСВЕТЛЕНИЕ
绿色LED
الصمام الأخضر

CIERRE AUTOMÁTICO - 5 minutos
AUTOMATIC OFF - 5 minutes
AUTOMATIK AUS - 5 minuten
FERMETURE AUTOMATIQUE - 5 minutes
AUTOMATIKUS KIKAPCSOLÁS – 5 perc után
АВТОМАТИЧЕСКОЕ ОТКЛЮЧЕНИЕ ЧЕРЕЗ 5 МИН
DESLIGAR AUTOMÁTICO - 5 MINUTOS
AUTOMATYCZNE WYŁĄCZENIE - 5 MINUT
OPRIRE AUTOMATĂ (OFF - 5 MINUTE)
АВТОМАТИЧНО ИЗКЛЮЧВАНЕ – 5 МИНУТИ
自动关闭 - 5分钟
إيقاف التشغيل التلقائي - 5 دقائق

TEKA

www.teka.com

HI392P