MAESTRO **DFI 76950**

Εντοιχιζόμενο πλυντηριο πιάτων 60cm με πλήρως καλυπτόμενη πρόσοψη, σύστημα αυτόματου ανοίγματος

ΑΝΑΦΟΡΆ

REF: 114260004 EAN: 8434778013481

ΧΑΡΑΚΤΗΡΙΣΤΙΚΆ

Πλήρως εντοιχιζόμενο πλυντήριο πιάτων 60cm
Χωρητικότητα: 15 σερβίτσια
Προγράμματα: 9
Θερμοκρασίες : 35 °, 40 °, 45 °, 50 °, 65 °, 70 °C
Ηλεκτρονικό χειριστήριο με οθόνη LED
Γρήγορα προγράμματα: 1 ώρα και μίνι 30
Ειδικά προγράμματα: AutoClean, GlassCare & DualCare
Ειδικές λειτουργίες: Μισό φορτίο, επιπλέον ξέβγαλμα, Power Wash
PremiumDry - Αυτόματο σύστημα ανοίγματος
Χρονόμετρο καθυστέρησης 1-24 ώρες
Συρτάρι μαχαιροπήρουνων MultiFlex-3
Σύστημα PushUp με 3 θέσεις
Κάτω καλάθι FlexiSet4
Beam on Floor (φωτεινή ένδειξη στο πάτωμα)
Αντιβακτηριακή λειτουργία IONCLEAN
SmartSensor: αναγνώριση επίπεδου υπολειμμάτων
Αισθητήρας MultiCleaner
Σύστημα ασφαλείας AquaStop
Ένδειξη συμπλήρωσης αλατιού & λαμπρυντικού
Δυνατότητα τοποθέτησης σε στήλη ψηλά
Σύστημα εγκατάστασης SlidingDoor
Inverter μοτέρ
Επίπεδο θορύβου: 42 dBA
Ενεργειακή Κλάση: D

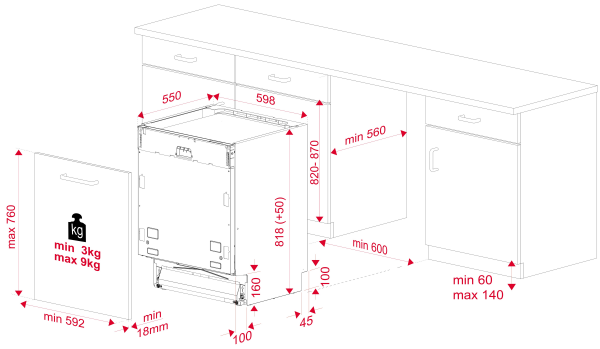

ΔΙΑΣΤΆΣΕΙΣ

Ύψος (mm) : 818
Πλάτος (mm): 598
Βάθος (mm): 550
Βαρος (Kgs): 40,1

ΤΕΧΝΙΚΈΣ ΠΡΟΔΙΑΓΡΑΦΈΣ

Τάξη ενεργειακής απόδοσης : A+++
Κατανάλωση ενέργειας (kWh/μέρα): -
Κατανάλωση νερού (λίτρα/έτος): 2660
Επίπεδο θορύβου (dBA): 42
Ισχύς (V): 220-240
Συχνότητα (Hz): 50

ΧΡΏΜΑ