HLC 8400
Φούρνος compact πολλαπλών λειτουργιών με SurroundTemp, HydroClean® PRO, ύψος 45cm ΤΗς ΣΕΙΡΆς Urban Colors

44L | HydroClean | Plus Extension Telescopic Guide | SurroundTemp

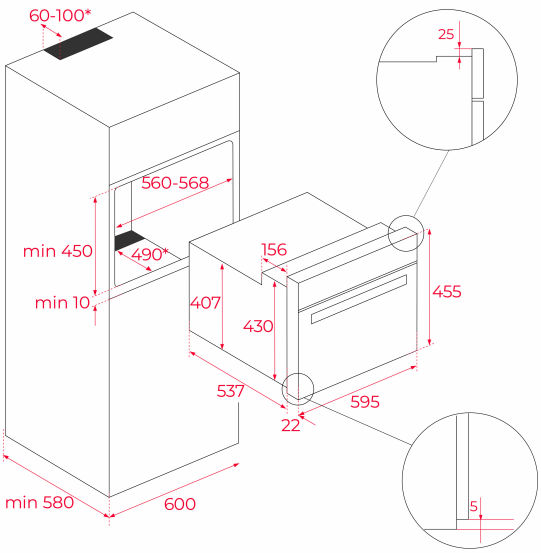

ΚΩΔΙΚΟΣ

REF: 111130005 EAN: 8434778008449

ΧΑΡΑΚΤΗΡΙΣΤΙΚΆ

Σειρά Urban Colors
Εντοιχιζόμενος Compact Φούρνος πολλαπλών λειτουργιών με SurroundTemp
Σύστημα καθαρισμού Hydroclean PRO®
9 προγράμματα ψησίματος
Χωρητικότητα (μικτή/ωφέλιμη): 45/44 λίτρα
Οθόνη LED με χειριστήριο αφής
Λειτουργίες: Απόψυξη & ECO
Ηλεκτρονικό κλείδωμα (ασφάλεια παιδιών)
Πόρτα φούρνου με τριπλό κρύσταλλο
Grill πτυσσόμενο, διπλής επιφάνειας
1 τηλεσκοπικός οδηγός
1 ενισχυμένη σχάρα ψησίματος
Ενεργειακή κλάση: A+

ΔΙΑΣΤΆΣΕΙΣ

Ύψος (mm) : 455
Πλάτος (mm): 595
Βάθος (mm): 537+22
Βαρος (Kgs): 25

ΤΕΧΝΙΚΈΣ ΠΡΟΔΙΑΓΡΑΦΈΣ

Τάξη ενεργειακής απόδοσης : A+
Ισχύς (V): 220-240
Συχνότητα (Hz): 50/60
Μέγιστη ονομαστική ισχύς (W): 3015

ΧΡΏΜΑ

111130005	Steam Grey Glass
111130004	London Brick Brown Glass
111130004	Λευκό κρύσταλλο
111130004	Μαύρο κρύσταλλο
111130004	Stone Grey Glass