DLV 68660 TOS

Καμινάδα τοίχου με επικλινής επιφάνεια & λειτουργεία FreshAir sta 60cm

LED | Perimeter extraction | Stop Delay Timer | Fresh AIR

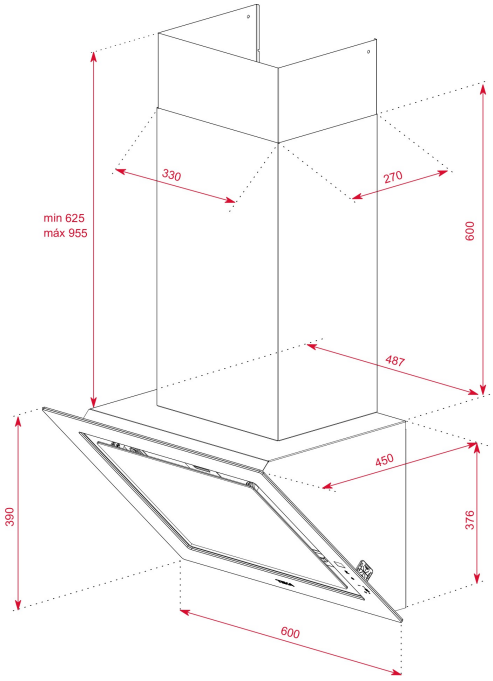

ΚΩΔΙΚΟΣ

REF: 112930024 EAN: 8434778011883

ΧΑΡΑΚΤΗΡΙΣΤΙΚΆ

Σειρά Urban Colors
Καμινάδα τοίχου 60cm με κρυσταλλο
Επικλινής επιφάνεια
Περιμετρική απορρόφηση (Rim)
Χειριστήριο με αισθητήρες αφής
Λειτουργία FreshAir
Ταχύτητες: 3 + 1 εντατική
Φωτισμός LED
Ένδειξη κορεσμού φίλτρων
Μοτέρ EcoPower
Απορροφητική ικανότητα:
min. 232 m3/h -max. 725 m3/h
Επίπεδο θορύβου (dB): min. 49 dB – max.65 dB
Δυνατότητα ανακύκλωσης αέρα με φίλτρα ενεργού άνθρακα με ή χωρίς διακοσμητικό κάλυμμα σωλήνα
Προαιρετική χρήση φίλτρων ενεργού άνθρακα με δυνατότητα αναγέννησης
Δυνατότητα τοποθέτησης χωρίς διακοσμητικό κάλυμμα σωλήνα
Ενεργειακή κλάση: A+

ΔΙΑΣΤΆΣΕΙΣ

Ύψος (mm) : 1001-1331
Πλάτος (mm): 600
Βάθος (mm): 450
Βαρος (Kgs): 12,8

ΤΕΧΝΙΚΈΣ ΠΡΟΔΙΑΓΡΑΦΈΣ

Τάξη ενεργειακής απόδοσης : A+
Θορύβος (LwA) min ταχύτητας (dB): 49
Θορύβος (LwA) max ταχύτητας (dB): 65
Θορύβος (LwA) εντατικής ταχύτητας (dB): 71
Ø Εξοδος (mm): 150

ΧΡΏΜΑ

112930024	Μαύρο
112930025	Stone Grey
112930025	Steam Grey
112930025	London Brick Brown
112930025	λευκό