Νεροχύτης 3 σε 1 από ανοξείδωτο χάλυβα με φινίρισμα Fortinox

200mm Hygiene 200mm

ΚΩΔΙΚΟΣ

REF: 115000063 EAN: 8434778025279

ΧΑΡΑΚΤΗΡΙΣΤΙΚΆ

Σειρά FlexLinea
Ανοξείδωτος νεροχύτης με σατινέ υφή
Φινίρισμα Fortinox, 20% πιο ανθεκτικό
Ένα μπολ
Δυνατότητες τοποθέτησης 3 σε 1: επάνω, χωνευτή ή υποστυλωτή
Εύκολα καθαριζόμενες γωνίες ακτίνας R15
Διακοσμητικό κάλυμμα SQ
SilentSmart, 50% λιγότερος θόρυβος
Χειροκίνητο καλάθι απορριμμάτων και σιφόνι 3½" SQ
Βάθος λεκάνης 200 mm
Μονάδα βάσης 80 cm

ΔΙΑΣΤΆΣΕΙΣ

Ύψος (mm) :
Πλάτος (mm): 440
Βάθος (mm):
Βαρος (Kgs): 5,26

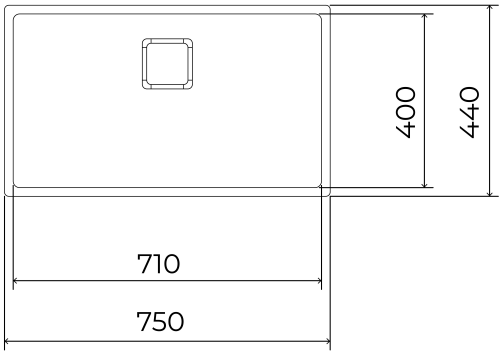

ΧΡΏΜΑ

115000063 Ανοξείδωτο