IT 6450 iKNOB Επαγωγικό πλατώ εστιών με 4 ζώνες και χειριστήριο αφής iKNOB, στα 60,5cm




Autolock


Power


Power Plus


Syncro function


Easy installation

ΠΕΡΙΓΡΑΦΉ	Επαγωγικό πλατώ εστιών με 4 ζώνες και χειριστήριο αφής iKNOB, στα 60,5cm
ΧΡΏΜΑ	
ΚΩΔΙΚΟΣ	REF. 10210182 EAN. 8421152148471

IT 6450 iKNOB

ΧΑΡΑΚΤΗΡΙΣΤΙΚΆ

Επαγωγικό πλατώ 60,5cm
Χειριστήριο αφής & αφαιρούμενο κουμπί iKNOB
4 επαγωγικές ζώνες μαγειρέματος:
1 (∅ 210mm), 2.300/3.200 W
2 (∅ 180mm), 1.850/2.500 W
1 (∅ 145mm), 1.400/1.800 W
Αναγνώριση σκεύους
Λειτουργίες: iQuick boiling, Διατήρηση ζεστού πιάτου, Power Plus,Stop & Go, Synchro, Mute
Σύστημα βέλτιστης αξιοποίησης σκεύους
Λειτουργία διαχείρισης ισχύος
Ηλεκτρονικό κλείδωμα (ασφάλεια παιδιών)
Ενδεικτικές λυχνίες υπολοίπου θερμότητας
Μέγιστη ονομαστική ισχύς: 7.400 W

IT 6450 iKNOB

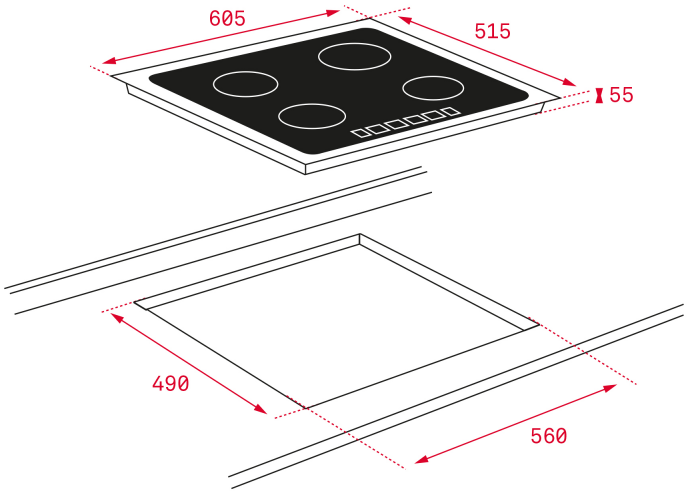

ΔΙΑΣΤΆΣΕΙΣ

Ύψος (mm) : 50
Πλάτος (mm): 605
Βάθος (mm): 515
Βαρος (Kgs): 10,66

ΤΕΧΝΙΚΈΣ ΠΡΟΔΙΑΓΡΑΦΈΣ

ΙΔΙΑΊΤΕΡΑ ΧΑΡΑΚΤΗΡΙΣΤΙΚΆ

Αριθμός επιπέδων ηλεκτρικής ενέργειας: 9
Διατήρηση ζεστού πιάτου: Ναί
Λειτουργία διαχείρισης ισχύος: Ναί
Synchro: Ναί

ΗΛΕΚΤΡΙΚΉ ΣΎΝΔΕΣΗ

Συχνότητα (Hz): 50/60
Ισχύς (V): 220-240
Μήκος καλοδίου σύνδεσης (cm): 110

ΣΎΣΤΗΜΑ ΑΣΦΑΛΕΊΑΣ

Ασφάλεια : Ναί
Κλείδωμα (ασφάλεια παιδιών): Ναί

ΑΞΕΣΟΥΆΡ	**Κιτ διακλάδωσης:** ΝΟ