CNL 6815 PLUS Συρόμενος απορροφητήρας με μοτέρ EcoPower, Ενεργειακή κλάση A, στα 60cm





LED



Stop Delay Timer

ΠΕΡΙΓΡΑΦΉ	Συρόμενος απορροφητήρας με μοτέρ EcoPower, Ενεργειακή κλάση A, στα 60cm
ΧΡΏΜΑ	
ΚΩΔΙΚΟΣ	REF. 40436840 EAN. 8421152146248

CNL 6815 PLUS

ΧΑΡΑΚΤΗΡΙΣΤΙΚΆ

Συρόμενος απορροφητήρας 60cm
Μοτέρ EcoPower
Πρόσοψη Inox (με ειδικό βερνίκι για να μη φαίνονται οι δακτυλιές)
Ηλεκτρονικό χειριστήριο
Ταχύτητες: 5 + 1 εντατική
Φωτισμός με μπάρα LED
Αυτόματη λειτουργία μοτέρ/φωτισμού
2 ανοξείδωτα διακοσμητικά φίλτρα, που πλένονται
Προγραμματισμός χρόνου λειτουργίας
Δυνατότητα χρήσης φίλτρων ενεργού άνθρακα
Επίπεδο θορύβου (dB):
Εντατική ταχύτητα (LwA): 70 dB (*)
Μέγιστη ταχύτητα (LwA): 65 dB (*)
Ελάχιστη ταχύτητα (LwA): 53 dB (*)
Απορροφητική ικανότητα:
Εντατική ταχύτητα: 730 m3/h (*)
Μέγιστη ταχύτητα: 555 m3/h (*)
Ελάχιστη ταχύτητα: 295 m3/h (*)
Ενεργειακή κλάση: A
(*) σύμφωνα με ΕΕ 65/2014

CNL 6815 PLUS

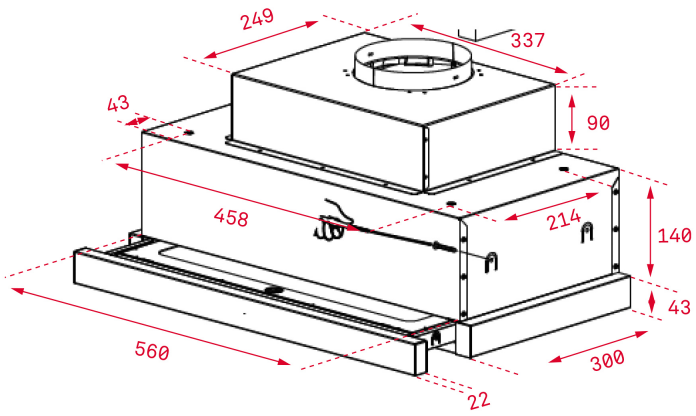

ΔΙΑΣΤΆΣΕΙΣ

Ύψος (mm) : 274
Πλάτος (mm): 600
Βάθος (mm): 300/490
Βαρος (Kgs): 9,63

ΤΕΧΝΙΚΈΣ ΠΡΟΔΙΑΓΡΑΦΈΣ

ΙΔΙΑΊΤΕΡΑ ΧΑΡΑΚΤΗΡΙΣΤΙΚΆ

Πιστοποιητικά: CE; CB; Rohs
Διάμετρος εξόδου Ø (mm): 150
Κατανάλωση εσωτερικού φωτισμού(W): 1 9
Πρίζα: European plug
Ισχύς (V): 230
Συχνότητα (Hz): 50
Συνολική ισχύς απορροφητηρα (W): 274
Ισχύς μοτέρ, (W): 265

ΑΞΕΣΟΥΆΡ

Αντεπίστροφη βαλβίδα: Ναί
Συστολή εξόδου : Ναι
Επέκταση εξόδου: Οχι
Προαιρετικά φίλτρα ενεργού άνθρακα: D4C

ΜΟΝΤΈΛΑ

Αριθμός φίλτρων: 2
Timer: Ναί
Αυτόματη λειτουργία μοτέρ/φωτισμού: Ναί
Αριθμός ταχυτήτων: 5+1

CNL 6815 PLUS

ΕΤΙΚΈΤΑ ΣΥΣΚΕΥΏΝ

