DBP 90 PRO Καμινάδα τοίχου, μοτέρ με τουρμπίνα διπλής απορρόφησης, στα 90cm





LED

ΠΕΡΙΓΡΑΦΉ	Καμινάδα τοίχου, μοτέρ με τουρμπίνα διπλής απορρόφησης, στα 90cm
ΧΡΏΜΑ	
ΚΩΔΙΚΟΣ	REF. 40460529 EAN. 8421152133729

DBP 90 PRO

ΧΑΡΑΚΤΗΡΙΣΤΙΚΆ

Καμινάδα τοίχου 90cm
Μοτέρ με τουρμπίνα διπλής απορρόφησης
Χειριστήριο push buttons
Ταχύτητες: 4
Φωτισμός LED
2 ανοξείδωτα φίλτρα, που πλένονται
Δυνατότητα χρήσης φίλτρων ενεργού άνθρακα
Επίπεδο θορύβου (dB):
Μέγιστη ταχύτητα (LwA): 68 dB (*)
Ελάχιστη ταχύτητα (LwA): 55 dB (*)
Απορροφητική ικανότητα:
Μέγιστη ταχύτητα: 613 m3/h (*)
Ελάχιστη ταχύτητα: 318 m3/h (*)
Ενεργειακή Κλάση: D
(*) σύμφωνα με ΕΕ 65/2014

DBP 90 PRO

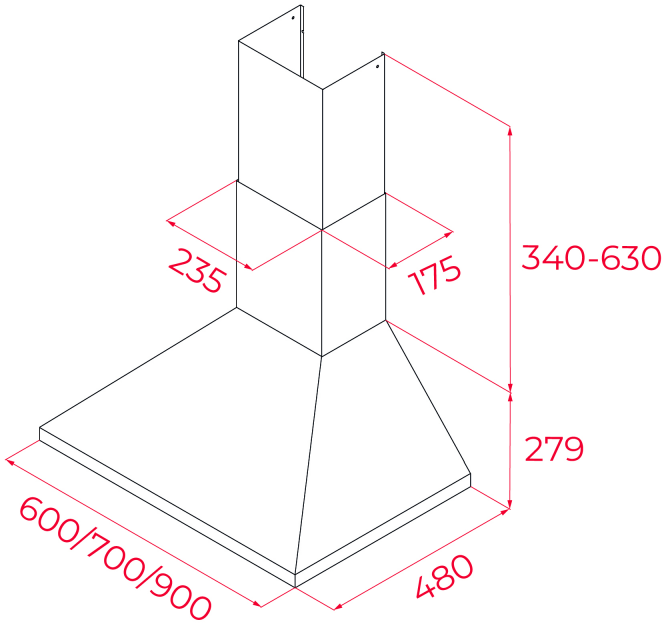

ΔΙΑΣΤΆΣΕΙΣ

Ύψος (mm) : 619 - 909
Πλάτος (mm): 900
Βάθος (mm): 480
Βαρος (Kgs): 9.5

ΤΕΧΝΙΚΈΣ ΠΡΟΔΙΑΓΡΑΦΈΣ

ΙΔΙΑΊΤΕΡΑ ΧΑΡΑΚΤΗΡΙΣΤΙΚΆ

Πιστοποιητικά: CE; CB; Rohs
Διάμετρος εξόδου Ø (mm): 150
Κατανάλωση εσωτερικού φωτισμού(W): 5
Πρίζα: European plug
Μήκος καλοδίου σύνδεσης (cm): 100
Ισχύς (V): 220-240
Συχνότητα (Hz): 50/60
Συνολική ισχύς απορροφητηρα (W): 190
Ισχύς μοτέρ, (W): 180

ΑΞΕΣΟΥΆΡ	**Αντεπίστροφη βαλβίδα:** Ναί **Συστολή εξόδου :** Ναι **Επέκταση εξόδου:** Οχι **Προαιρετικά φίλτρα ενεργού άνθρακα:** C1RTK **Ενσωματωμένο μπροστινό πανελ:** Οχι
ΜΟΝΤΈΛΑ	**Αριθμός φίλτρων:** 3 **Αριθμός ταχυτήτων:** 3 + 1

DBP 90 PRO

ΕΤΙΚΈΤΑ ΣΥΣΚΕΥΏΝ

