CAMPANA DH2 Isla 985 Καμινάδα νησίδας/οροφής με μοτέρ EcoPower, Ενεργειακή κλάση A, στα 90cm





LED

Stop Delay Timer

ΠΕΡΙΓΡΑΦΉ	Καμινάδα νησίδας/οροφής με μοτέρ EcoPower, Ενεργειακή κλάση A, στα 90cm
ΧΡΏΜΑ	
ΚΩΔΙΚΟΣ	REF. 40484640 EAN. 8421152145715

CAMPANA DH2 Isla 985

ΧΑΡΑΚΤΗΡΙΣΤΙΚΆ

Καμινάδα νησίδας/οροφής 90cm
Μοτέρ EcoPower
Ηλεκτρονικό, φωτιζόμενο χειριστήριο
Οθόνη με λευκά ψηφία
Ταχύτητες: 3 + 1 εντατική
Φωτισμός με 4 spot LED
3 φίλτρα inox/αλουμινίου, που πλένονται
Ένδειξη κορεσμού φίλτρων
Προγραμματισμός χρόνου λειτουργίας
Δυνατότητα χρήσης φίλτρων ενεργού άνθρακα
Επίπεδο θορύβου (dB):
Εντατική ταχύτητα (LwA): 71 dB (*)
Μέγιστη ταχύτητα (LwA): 66 dB (*)
Ελάχιστη ταχύτητα (LwA): 52 dB (*)
Απορροφητική ικανότητα:
Εντατική ταχύτητα: 796 m3/h (*)
Μέγιστη ταχύτητα: 605 m3/h (*)
Ελάχιστη ταχύτητα: 311 m3/h (*)
Ενεργειακή Κλάση: A
(*) σύμφωνα με ΕΕ 65/2014

CAMPANA DH2 Isla 985

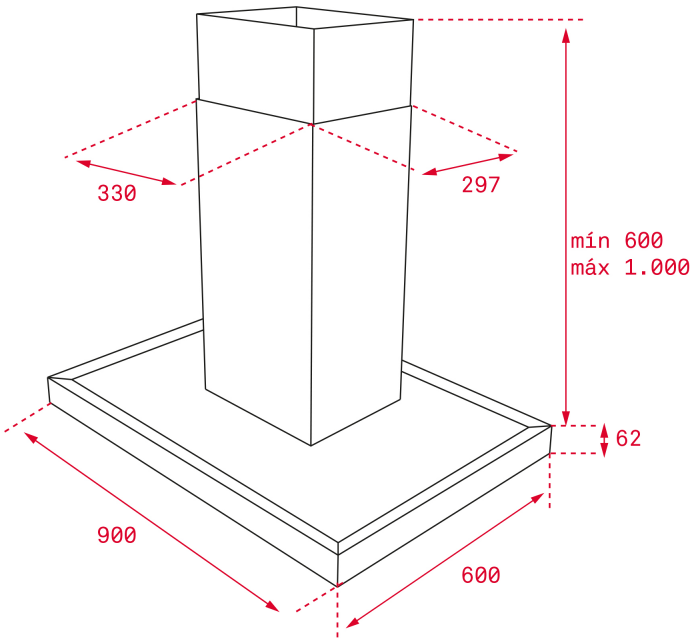

ΔΙΑΣΤΆΣΕΙΣ

Ύψος (mm) : 817 / 1117 + 62
Πλάτος (mm): 900
Βάθος (mm): 600
Βαρος (Kgs): 36,01

ΤΕΧΝΙΚΈΣ ΠΡΟΔΙΑΓΡΑΦΈΣ

ΙΔΙΑΊΤΕΡΑ ΧΑΡΑΚΤΗΡΙΣΤΙΚΆ

Πιστοποιητικά: CE; CB; Rohs
Διάμετρος εξόδου Ø (mm): 150
Κατανάλωση εσωτερικού φωτισμού(W): 3
Πρίζα: European plug
Ισχύς (V): 220-240
Συχνότητα (Hz): 50
Συνολική ισχύς απορροφητηρα (W): 292
Ισχύς μοτέρ, (W): 280

ΑΞΕΣΟΥΆΡ

Αντεπίστροφη βαλβίδα: Ναί
Συστολή εξόδου : Ναι
Προαιρετικά φίλτρα ενεργού άνθρακα: D4C

ΜΟΝΤΈΛΑ	**Αριθμός φίλτρων:** 3 **Timer:** Ναί **Ένδειξη κορεσμού φίλτρων:** Ναί **Πάνελ εσωτερικό για εύκολο καθαρισμό:** Ναί **Αριθμός ταχυτήτων:** 3+1

CAMPANA DH2 Isla 985

ETIKÉTA SUSKEYÚN

