ARK 915 Ψηλή, περιστρεφόμενη

Anti-Scale Aerator

Swivel Spout

ΠΕΡΙΓΡΑΦΉ	Ψηλή, περιστρεφόμενη
ΤΡΌΠΟΣ ΖΩΉΣ	Easy
ΧΡΏΜΑ	
ΑΝΑΦΟΡΆ	REF. 239151210 EAN. 8421152084700

ARK 915

ΧΑΡΑΚΤΗΡΙΣΤΙΚΆ	Ψηλή, περιστρεφόμενη Φίλτρο ροής νερού (aerator) με προστασία από τα άλατα Σωλήνες σύνδεσης 1/2"

ARK 915

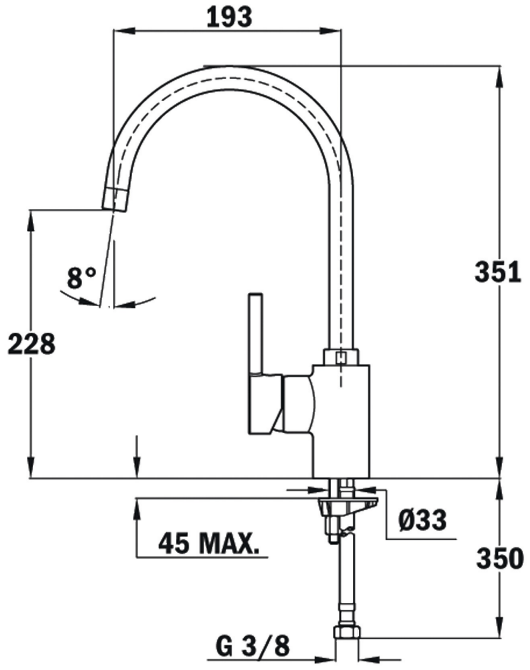

ΔΙΑΣΤΆΣΕΙΣ

Ύψος (mm) : 351
Πλάτος (mm):
Βάθος (mm):
Βαρος (Kgs): 1,7