ML 825 TFL Εντοιχιζόμενος Φούρνος Μικροκυμάτων, 25 λίτρων

Defrost By Time | Defrost By Weight | Direct Access Menu | Electronic Door Opening

ΠΕΡΙΓΡΑΦΉ	Εντοιχιζόμενος Φούρνος Μικροκυμάτων, 25 λίτρων
ΤΡΌΠΟΣ ΖΩΉΣ	Maestro
ΧΡΏΜΑ	
ΑΝΑΦΟΡΆ	REF. 40590640 EAN. 8421152149188

ML 825 TFL

ΧΑΡΑΚΤΗΡΙΣΤΙΚΆ

Εντοιχιζόμενος Φούρνος Μικροκυμάτων με Grill
Χωρητικότητα: 25 λίτρα
Οθόνη LED με χειριστήριο αφής
3 λειτουργίες μαγειρέματος (μικροκύματα, grill, μικροκύματα+grill)
8 μενού άμεσης πρόσβασης
5 επίπεδα ισχύος μικροκυμάτων, 900 W
Grill, 1.000 W
Ξεπάγωμα με βάση το χρόνο και το βάρος
Χρονοδιακόπτης 0-95min
Γρήγορη έναρξη 30'
Ηλεκτρονικό κλείδωμα (ασφάλεια παιδιών)
Πόρτα φούρνου με διπλό κρύσταλλο
Ηλεκτρονικό άνοιγμα πόρτας
Ανοξείδωτο εσωτερικό
Περιστρεφόμενος δίσκος Ø31,5cm
1 στρογγυλή σχάρα

ML 825 TFL

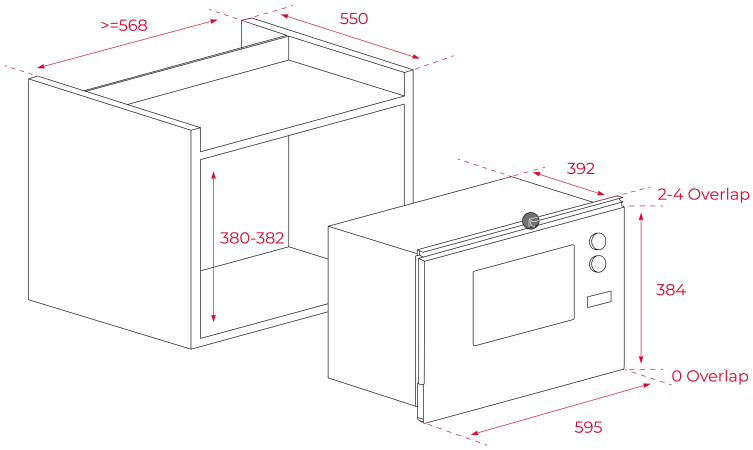

ΔΙΑΣΤΆΣΕΙΣ

Ύψος (mm) : 384
Πλάτος (mm): 595
Βάθος (mm): 392
Βαρος (Kgs): 17,6

ΤΕΧΝΙΚΈΣ ΠΡΟΔΙΑΓΡΑΦΈΣ

ΙΔΙΑΊΤΕΡΑ ΧΑΡΑΚΤΗΡΙΣΤΙΚΆ	**Πιστοποιητικά:** CE; CB; **Λειτουργίες ψησίματος :** 3 **Χρονοδιακόπτης :** Ναί **Επιχρωμιωμένες πλευρικές σχάρες (χαμηλό επίπεδο):** 0
ΗΛΕΚΤΡΙΚΉ ΣΎΝΔΕΣΗ	**Μέγιστη ονομαστική ισχύς (W):** 1450 **Συχνότητα (Hz):** 50 **Ισχύς (V):** 230 **Μήκος καλοδίου σύνδεσης (cm):** 110 **Κατανάλωση εσωτερικού φωτισμού(W):** 25
ΚΑΤΑΝΆΛΩΣΗ ΕΝΈΡΓΕΙΑΣ	**Grill (W):** 1000 **Μοτέρ Turbo (W):** 0
ΣΎΣΤΗΜΑ ΑΣΦΑΛΕΊΑΣ	**Αυτόματη αποσύνδεση κατά το άνοιγμα της πόρτας:** Ναί **Ασφάλεια για τα παιδιά :** Ναί

	Θερμοστάτης ασφαλείας: Ναί
ΑΞΕΣΟΥΆΡ	**Γυάλινος δίσκος:** 1 **Ειδικό σκεύος (crunch plate):** 0