CNL 6815 PLUS
Συρόμενος απορροφητήρας με μοτέρ EcoPower, Ενεργειακή κλάση A, στα 60cm

ΚΩΔΙΚΟΣ

REF: 40436840 EAN: 8421152146248

ΧΑΡΑΚΤΗΡΙΣΤΙΚΆ

Συρόμενος απορροφητήρας 60cm
Μοτέρ EcoPower
Πρόσοψη Inox (με ειδικό βερνίκι για να μη φαίνονται οι δακτυλιές)
Ηλεκτρονικό χειριστήριο
Ταχύτητες: 5 + 1 εντατική
Φωτισμός με μπάρα LED
Αυτόματη λειτουργία μοτέρ/φωτισμού
2 ανοξείδωτα διακοσμητικά φίλτρα, που πλένονται
Προγραμματισμός χρόνου λειτουργίας
Δυνατότητα χρήσης φίλτρων ενεργού άνθρακα
Επίπεδο θορύβου (dB):
Εντατική ταχύτητα (LwA): 70 dB (*)
Μέγιστη ταχύτητα (LwA): 65 dB (*)
Ελάχιστη ταχύτητα (LwA): 53 dB (*)
Απορροφητική ικανότητα:
Εντατική ταχύτητα: 730 m3/h (*)
Μέγιστη ταχύτητα: 555 m3/h (*)
Ελάχιστη ταχύτητα: 295 m3/h (*)
Ενεργειακή κλάση: A
(*) σύμφωνα με ΕΕ 65/2014

LED

Stop Delay Timer

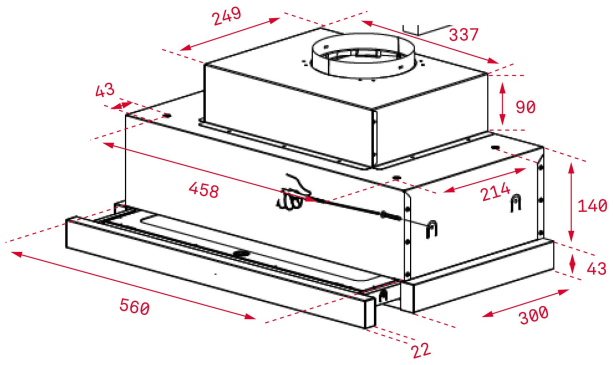

ΔΙΑΣΤΆΣΕΙΣ

Ύψος (mm) : 274
Πλάτος (mm): 600
Βάθος (mm): 300/490
Βαρος (Kgs): 9,63

ΤΕΧΝΙΚΈΣ ΠΡΟΔΙΑΓΡΑΦΈΣ

Τάξη ενεργειακής απόδοσης : A
Θορύβος (LwA) min ταχύτητας (dB): 53,1
Θορύβος (LwA) max ταχύτητας (dB): 65,3
Θορύβος (LwA) εντατικής ταχύτητας (dB): 70,4
Ø Εξοδος (mm): 150

ΧΡΏΜΑ

40436840 Ανοξείδωτο