GFG2 B
Απορροφητήρας τζακιού, μοτέρ με τουρμπίνα διπλής απορρόφησης, στα 55cm

ΚΩΔΙΚΟΣ

REF: 40446752 EAN: 8421152121238

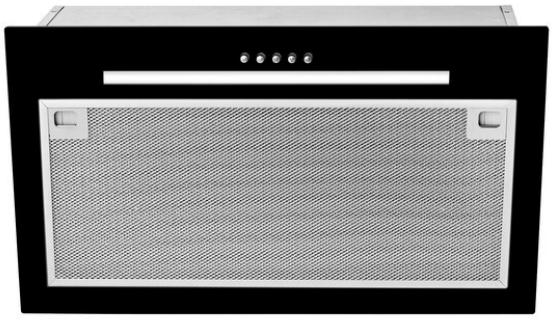

LED

ΧΑΡΑΚΤΗΡΙΣΤΙΚΆ

Απορροφητήρας τζακιού 55cm
Μοτέρ με τουρμπίνα διπλής απορρόφησης
Κάτω επιφάνεια σε μαύρο κρύσταλλο
Χειριστήριο push buttons
Ταχύτητες: 3
Φωτισμός με μπάρα LED
1 φίλτρο αλουμινίου, που πλένεται
Δυνατότητα χρήσης φίλτρων ενεργού άνθρακα
Επίπεδο θορύβου (dB):
Μέγιστη ταχύτητα (LwA): 63 dB (*)
Ελάχιστη ταχύτητα (LwA): 53 dB (*)
Απορροφητική ικανότητα:
Μέγιστη ταχύτητα: 329 m3/h (*)
Ελάχιστη ταχύτητα: 223 m3/h (*)
Ενεργειακή κλάση: E
(*) σύμφωνα με ΕΕ 65/2014

ΔΙΑΣΤΆΣΕΙΣ

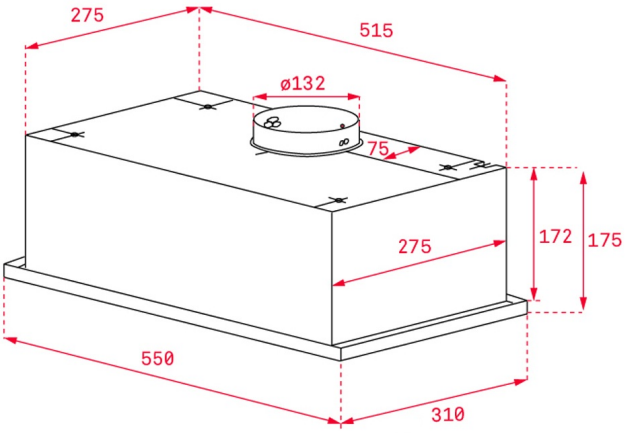

Ύψος (mm) : 178
Πλάτος (mm): 550
Βάθος (mm): 310
Βαρος (Kgs): 5,53

ΤΕΧΝΙΚΈΣ ΠΡΟΔΙΑΓΡΑΦΈΣ

Τάξη ενεργειακής απόδοσης : D
Θορύβος (LwA) min ταχύτητας (dB): 53
Θορύβος (LwA) max ταχύτητας (dB): 67
Θορύβος (LwA) εντατικής ταχύτητας (dB): 0
Ø Εξοδος (mm): 120

ΧΡΏΜΑ