C 6420
Κλασσικός απορροφητήρας με 2 μοτέρ, στα 60cm

LED

LED

ΚΩΔΙΚΟΣ

REF: 40465531 EAN: 8421152146095

ΧΑΡΑΚΤΗΡΙΣΤΙΚΆ

Κλασσικός απορροφητήρας 60cm
2 μοτέρ
Λευκή πρόσοψη
Χειριστήριο συρόμενο
Ταχύτητες: 3
Φωτισμός LED
2 φίλτρα αλουμινίου, που πλένονται
Δυνατότητα χρήσης φίλτρων ενεργού άνθρακα
Επίπεδο θορύβου (dB):
Μέγιστη ταχύτητα (LwA): 72 dB (*)
Ελάχιστη ταχύτητα (LwA): 60 dB (*)
Απορροφητική ικανότητα:
Μέγιστη ταχύτητα: 375 m3/h (*)
Ελάχιστη ταχύτητα: 141 m3/h (*)
Ενεργειακή κλάση: D
Χρώμα: Λευκό
(*) σύμφωνα με ΕΕ 65/2014

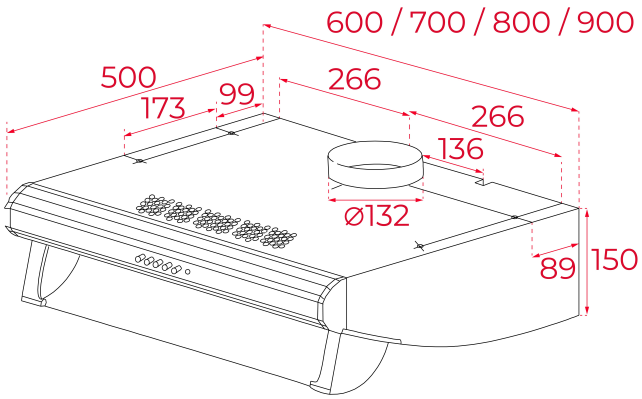

ΔΙΑΣΤΆΣΕΙΣ

Ύψος (mm) : 150
Πλάτος (mm): 600
Βάθος (mm): 500
Βαρος (Kgs): 8,05

ΤΕΧΝΙΚΈΣ ΠΡΟΔΙΑΓΡΑΦΈΣ

Τάξη ενεργειακής απόδοσης : D
Θορύβος (LwA) min ταχύτητας (dB): 60
Θορύβος (LwA) max ταχύτητας (dB): 73
Θορύβος (LwA) εντατικής ταχύτητας (dB): N/A
Ø Εξοδος (mm): 120

ΧΡΏΜΑ

	40465531	λευκό
	40465530	Μαύρο
	40465530	Ανοξείδωτο