DLH 786 T
Καμινάδα τοίχου με μοτέρ EcoPower, Ενεργειακή κλάση A+, στα 70cm

LED

Stop Delay Timer

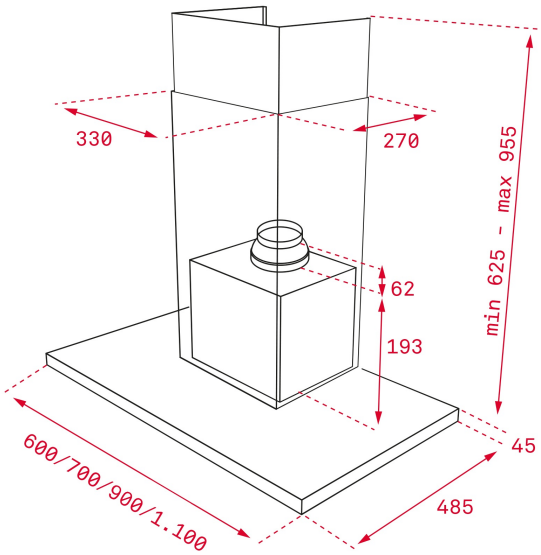

ΚΩΔΙΚΟΣ

REF: 40487181 EAN: 8421152157435

ΧΑΡΑΚΤΗΡΙΣΤΙΚΆ

Καμινάδα τοίχου 70cm με κρυστάλλινη μαύρη πρόσοψη
Μοτέρ EcoPower
Χειριστήριο με αισθητήρες αφής
Οθόνη με λευκά ψηφία
Ταχύτητες: 3 + 1 εντατική
Φωτισμός με μπάρα LED
2 ανοξείδωτα φίλτρα, που πλένονται
Ένδειξη κορεσμού φίλτρων
Προγραμματισμός χρόνου λειτουργίας
Δυνατότητα χρήσης φίλτρων ενεργού άνθρακα
Επίπεδο θορύβου (dB):
Εντατική ταχύτητα (LwA): 72 dB (*)
Μέγιστη ταχύτητα (LwA): 69 dB (*)
Ελάχιστη ταχύτητα (LwA): 53 dB (*)
Απορροφητική ικανότητα:
Εντατική ταχύτητα: 701 m3/h (*)
Μέγιστη ταχύτητα: 584 m3/h (*)
Ελάχιστη ταχύτητα: 303 m3/h (*)
Ενεργειακή Κλάση: A+
(*) σύμφωνα με ΕΕ 65/2014

ΔΙΑΣΤΆΣΕΙΣ

Ύψος (mm) : 670-1000
Πλάτος (mm): 900
Βάθος (mm): 480
Βαρος (Kgs): 14,02

ΤΕΧΝΙΚΈΣ ΠΡΟΔΙΑΓΡΑΦΈΣ

Τάξη ενεργειακής απόδοσης : A+
Θορύβος (LwA) min ταχύτητας (dB): 53
Θορύβος (LwA) max ταχύτητας (dB): 69
Θορύβος (LwA) εντατικής ταχύτητας (dB): 72
Ø Εξοδος (mm): 150

ΧΡΏΜΑ

40487181 Ανοξείδωτο/Μαύρο κρύσταλλο