HLC 840
Φούρνος compact πολλαπλών λειτουργιών με SurroundTemp, HydroClean, ύψος 45cm

44L | HydroClean | Plus Extension Telescopic Guide | SurroundTemp

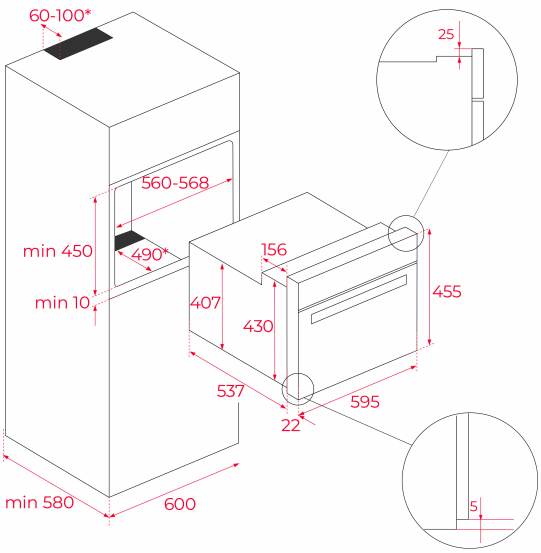

ΚΩΔΙΚΟΣ

REF: 41531020 EAN: 8421152148457

ΧΑΡΑΚΤΗΡΙΣΤΙΚΆ

Εντοιχιζόμενος Compact Φούρνος πολλαπλών λειτουργιών με SurroundTemp
Σύστημα καθαρισμού Hydroclean PRO®
Χωρητικότητα (μικτή/ωφέλιμη): 45/44 λίτρα
Οθόνη LED με χειριστήριο αφής
Διακόπτες χειρισμού περιστρεφόμενοι
9 προγράμματα ψησίματος
Grill πτυσσόμενο, διπλής επιφάνειας
Λειτουργία ταχείας προθέρμανσης
Πόρτα φούρνου με τριπλό κρύσταλλο
Ηλεκτρονικό κλείδωμα (ασφάλεια παιδιών)
1 τηλεσκοπικός οδηγός, easy slide
1 βαθύ ταψί, 1 ενισχυμένη σχάρα ψησίματος
Ενεργειακή Κλάση: A+

ΔΙΑΣΤΆΣΕΙΣ

Ύψος (mm) : 455
Πλάτος (mm): 595
Βάθος (mm): 537+22
Βαρος (Kgs): 25

ΤΕΧΝΙΚΈΣ ΠΡΟΔΙΑΓΡΑΦΈΣ

Τάξη ενεργειακής απόδοσης : A+
Ισχύς (V): 220-240
Συχνότητα (Hz): 50/60
Μέγιστη ονομαστική ισχύς (W): 3015

ΧΡΏΜΑ

41531020 Μαύρο κρύσταλλο