HSB 630
Φούρνος πολλαπλών λειτουργιών με HydroClean, 60cm

70L | HydroClean | Plus Extension Telescopic Guide

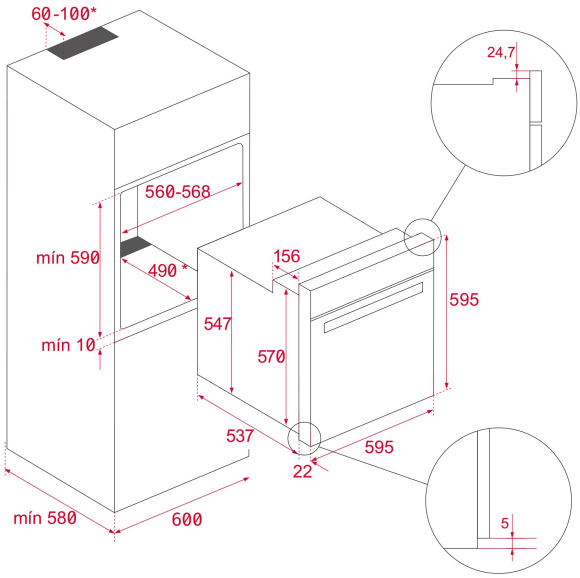

ΚΩΔΙΚΟΣ

REF: 41560130 EAN: 8421152148655

ΧΑΡΑΚΤΗΡΙΣΤΙΚΆ

Εντοιχιζόμενος φούρνος πολλαπλών λειτουργιών
Σύστημα καθαρισμού Hydroclean PRO®
Χωρητικότητα (μικτή/ωφέλιμη): 71/70 λίτρα
Οθόνη LED με χειριστήριο αφής
Διακόπτες χειρισμού περιστρεφόμενοι
8 προγράμματα ψησίματος
Grill διπλής επιφάνειας
Πόρτα φούρνου με διπλό κρύσταλλο
Ηλεκτρονικό κλείδωμα (ασφάλεια παιδιών)
1 τηλεσκοπικός οδηγός, easy slide
1 βαθύ ταψί, 1 σχάρα ψησίματος
Ενεργειακή Κλάση: A+

ΔΙΑΣΤΆΣΕΙΣ

Ύψος (mm) : 595
Πλάτος (mm): 595
Βάθος (mm): 537+22
Βαρος (Kgs): 27

ΤΕΧΝΙΚΈΣ ΠΡΟΔΙΑΓΡΑΦΈΣ

Τάξη ενεργειακής απόδοσης : A+
Ισχύς (V): 220-240
Συχνότητα (Hz): 50/60
Μέγιστη ονομαστική ισχύς (W): 2615

ΧΡΏΜΑ

41560130 Μαύρο

41560131 λευκό