AUK 983
Ψηλή Βυθιζόμενη, περιστρεφόμενη. Ιδανική λύση για ανοιγόμενο παράθυρο

Pull Out Shower | Resistance | Anti-Scale Aerator | Swivel Spout

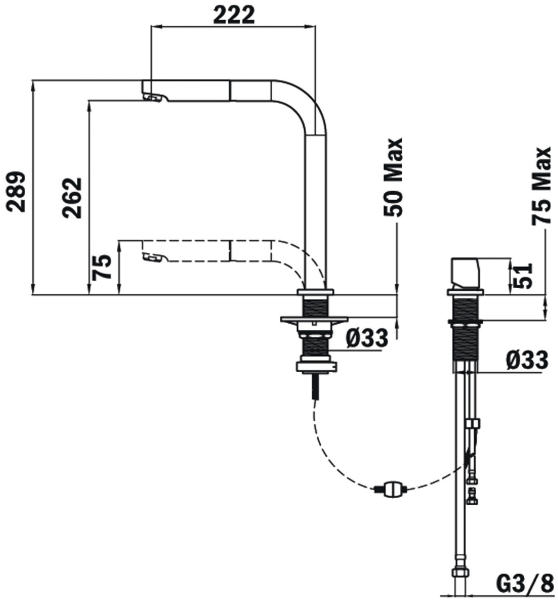

ΚΩΔΙΚΟΣ

REF: 509830200 EAN: 8421152112731

ΧΑΡΑΚΤΗΡΙΣΤΙΚΆ

Ψηλή Βυθιζόμενη, περιστρεφόμενη
Ιδανική λύση για ανοιγόμενο παράθυρο
Pull-out ντους 1 λειτουργίας
Φίλτρο ροής νερού (aerator) με προστασία από τα άλατα
Απαιτεί 2 οπές ∅35mm
Σωλήνες σύνδεσης 3/8". Παρέχονται χωρίς επιβάρυνση και σωλήνες σύνδεσης 1/2"

ΔΙΑΣΤΆΣΕΙΣ

Ύψος (mm) : 289
Πλάτος (mm):
Βάθος (mm):
Βαρος (Kgs): 2,5

ΧΡΏΜΑ

509830200 Χρώμιο