HRB 6100

Φούρνος Country Style με HydroClean,60cm



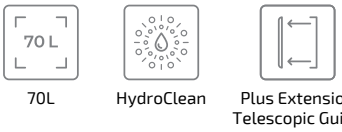

70L | HydroClean | Plus Extension Telescopic Guide

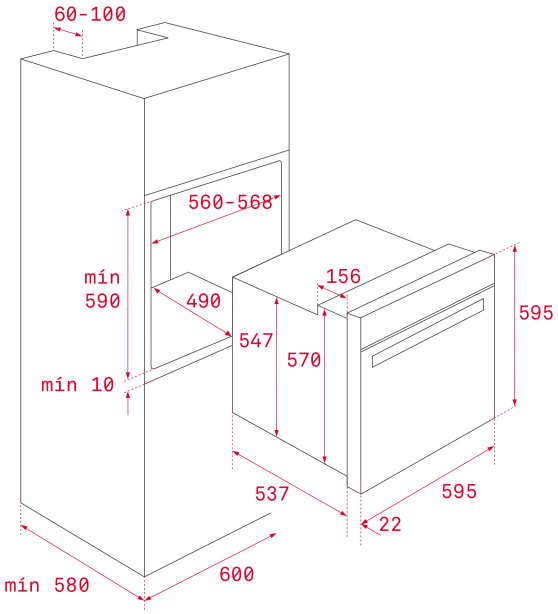

ΚΩΔΙΚΟΣ

REF: 111010008 **EAN:** 8434778008593

ΧΑΡΑΚΤΗΡΙΣΤΙΚΆ

Εντοιχιζόμενος φούρνος πολλαπλών λειτουργιών με SurroundTemp
Σύστημα καθαρισμού Hydroclean ECO®
Χωρητικότητα (μικτή/ωφέλιμη): 71/70 λίτρα
6 προγράμματα ψησίματος
Διακόπτες χειρισμού περιστρεφόμενοι
Πόρτα φούρνου με διπλό κρύσταλλο
1 τηλεσκοπικός οδηγος, 1 βαθύ ταψί, 1 σχάρα ψησίματος
Ενεργειακή Κλάση : A

ΔΙΑΣΤΆΣΕΙΣ

Ύψος (mm) : 595
Πλάτος (mm): 595
Βάθος (mm): 537+22
Βαρος (Kgs): 27

ΤΕΧΝΙΚΈΣ ΠΡΟΔΙΑΓΡΑΦΈΣ

Τάξη ενεργειακής απόδοσης : A
Ισχύς (V): 220/240
Συχνότητα (Hz): 50/60
Μέγιστη ονομαστική ισχύς (W): 2615

ΧΡΏΜΑ

111010008 Vanilla Brass
111010006 Anthracite Brass