**C 6420**
Κλασσικός απορροφητήρας με 2 μοτέρ, στα 60cm

## ΚΩΔΙΚΟΣ

REF: 40465530 EAN: 8421152146088

## ΧΑΡΑΚΤΗΡΙΣΤΙΚΆ

Κλασσικός απορροφητήρας 60cm
2 μοτέρ
Πρόσοψη Inox (με ειδικό βερνίκι για να μη φαίνονται οι δακτυλιές)
Χειριστήριο push buttons
Ταχύτητες: 3
Φωτισμός LED
2 φίλτρα αλουμινίου, που πλένονται
Δυνατότητα χρήσης φίλτρων ενεργού άνθρακα
Επίπεδο θορύβου (dB):
Μέγιστη ταχύτητα (LwA): 72 dB (*)
Ελάχιστη ταχύτητα (LwA): 60 dB (*)
Απορροφητική ικανότητα:
Μέγιστη ταχύτητα: 375 m3/h (*)
Ελάχιστη ταχύτητα: 141 m3/h (*)
Ενεργειακή κλάση: D
(*) σύμφωνα με ΕΕ 65/2014

LED

## ΔΙΑΣΤΆΣΕΙΣ

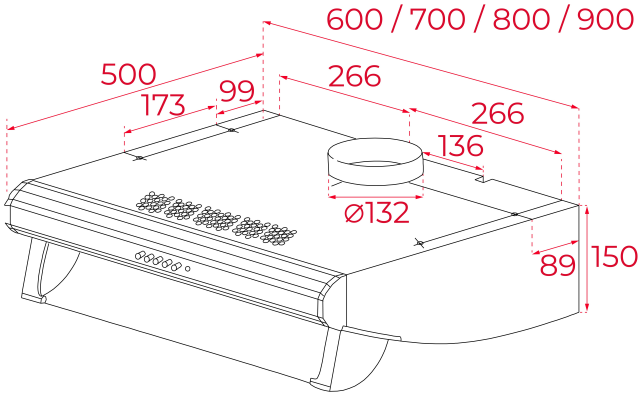


**Ύψος (mm) :** 150
**Πλάτος (mm):** 600
**Βάθος (mm):** 500
**Βαρος (Kgs):** 8,05

## ΤΕΧΝΙΚΈΣ ΠΡΟΔΙΑΓΡΑΦΈΣ

Τάξη ενεργειακής απόδοσης : D
Θορύβος (LwA) min ταχύτητας (dB): 60
Θορύβος (LwA) max ταχύτητας (dB): 73
Θορύβος (LwA) εντατικής ταχύτητας (dB): N/A
Ø Εξοδος (mm): 120

## ΧΡΏΜΑ

| | | |
|---|---|---|
| | 40465530 | Ανοξείδωτο |
| | 40465532 | λευκό |
| | 40465532 | Μαύρο |