ForSquare 50.40 TG
Ένθετος, συνθετικός γρανίτης με 1 γούρνα

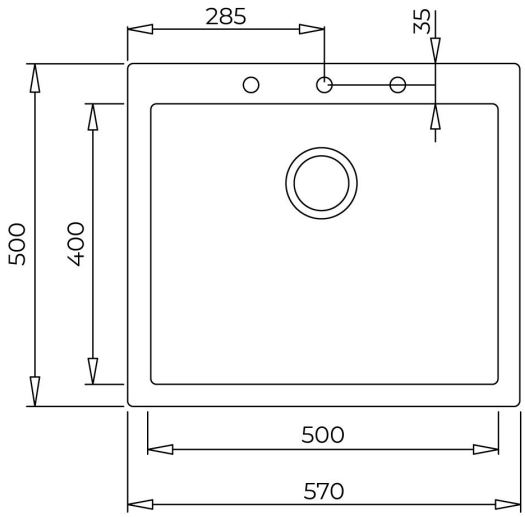

ΚΩΔΙΚΟΣ

REF: 115230005 EAN: 8434778007084

ΧΑΡΑΚΤΗΡΙΣΤΙΚΆ

Ένθετος, συνθετικός γρανίτης Tegranite+
Για έπιπλο 60cm
Γούρνα (cm) : 50x40x20
Υψηλής αντοχής στα χτυπήματα, στις υψηλές θερμοκρασίες και στην εναλλαγή αυτών
Μεγάλη αντίσταση στην υπεριώδης ακτινοβολία (UV) η οποία προκαλεί αποχρωματισμό
Επιφάνεια που αποτρέπει την ανάπτυξη βακτηριδιών και καθαρίζεται πολύ εύκολα
80% χαλαζίας και ρητίνες
Βαλβίδα 3½" με υπερχύλιση και σιφώνι

ΔΙΑΣΤΆΣΕΙΣ

Ύψος (mm) :
Πλάτος (mm): 500
Βάθος (mm): 200
Βαρος (Kgs): 10,3

ΧΡΏΜΑ

	115230005	Μαύρο
	115230009	Bright Cream
	115230009	Avena Beige
	115230009	Stone Grey
	115230009	Artic White