DVT Pro 98660 TBS
Καμινάδα τοίχου με κρυστάλλινη λοξή μαύρη επιφάνεια και λειτουργία FreshAir στα 90 cm

LED | Perimeter extraction | Stop Delay Timer | Fresh AIR

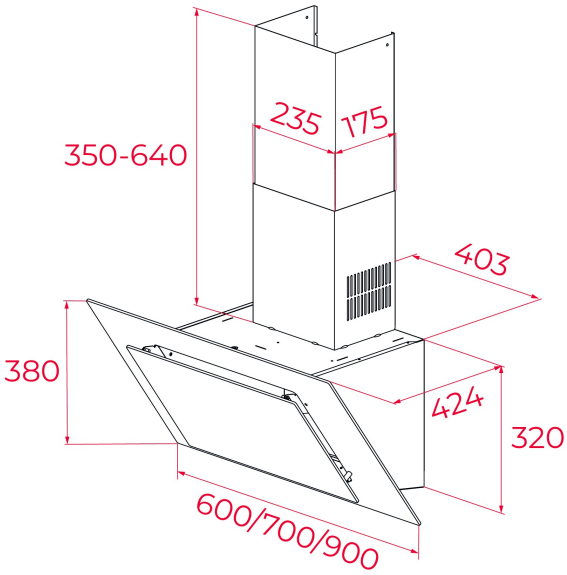

ΚΩΔΙΚΟΣ

REF: 112930043 EAN: 8434778013252

ΧΑΡΑΚΤΗΡΙΣΤΙΚΆ

Καμινάδα τοίχου 90cm με μαύρο κρύσταλλο
Επικλινής επιφάνεια
Περιμετρική απορρόφηση (Rim)
Χειριστήριο με αισθητήρες αφής
Λειτουργία FreshAir
Ταχύτητες: 3 + 1 εντατική
Μοτέρ EcoPower
Προγραμματισμός χρόνου λειτουργίας
Φωτισμός LED
Ένδειξη κορεσμού φίλτρων
Δυνατότητα χρήσης φίλτρων ενεργού άνθρακα
Επίπεδο θορύβου (dB):min.61 dB - max.72 dB
Απορροφητική ικανότητα:
min.307 m3/h - max.698 m3/h

ΔΙΑΣΤΆΣΕΙΣ

Ύψος (mm) : 800-1100
Πλάτος (mm): 900
Βάθος (mm): 412
Βαρος (Kgs): 16,2

ΤΕΧΝΙΚΈΣ ΠΡΟΔΙΑΓΡΑΦΈΣ

Τάξη ενεργειακής απόδοσης : A+
Θορύβος (LwA) min ταχύτητας (dB): 61
Θορύβος (LwA) max ταχύτητας (dB): 72
Θορύβος (LwA) εντατικής ταχύτητας (dB): 74
Ø Εξοδος (mm): 150

ΧΡΏΜΑ

112930043 Μαύρο

112930044 λευκό