HLB 8600
Φούρνος πολλαπλών λειτουργιών με SurroundTemp & 20 προγραμματισμένες συνταγές

70L | HydroClean | Plus Extension Telescopic Guide | SurroundTemp | SoftClose

ΚΩΔΙΚΟΣ

REF: 111000014 EAN: 8434778008302

ΧΑΡΑΚΤΗΡΙΣΤΙΚΆ

Σειρά Urban Colors
Εντοιχιζόμενος φούρνος πολλαπλών λειτουργιών με SurroundTemp
Σύστημα καθαρισμού Hydroclean PRO®
Χωρητικότητα (μικτή/ωφέλιμη): 71/70 λίτρα
Οθόνη TFT 4” με χειριστήριο αφής
Διακόπτες χειρισμού περιστρεφόμενοι (περιμετρικά φωτιζόμενοι)
12 προγράμματα ψησίματος
Personal Cook assistant: 20 προγραμματισμένες συνταγές
Αυτόματη ταχεία προθέρμανση
Grill πτυσσόμενο, διπλής επιφάνειας
Πόρτα φούρνου με τριπλό κρύσταλλο, αφαιρούμενη
Πόρτα με σύστημα Soft Close
Ηλεκτρονικό κλείδωμα (ασφάλεια παιδιών)
1 τηλεσκοπικός οδηγός, easy slide
1 βαθύ ταψί, 1 ενισχυμένη σχάρα ψησίματος
Ενεργειακή κλάση: A+

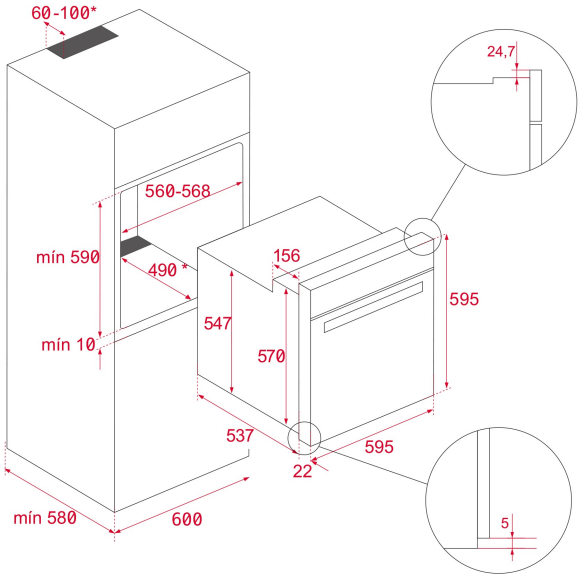

ΔΙΑΣΤΆΣΕΙΣ

Ύψος (mm) : 595
Πλάτος (mm): 595
Βάθος (mm): 537+22
Βαρος (Kgs): 32

ΤΕΧΝΙΚΈΣ ΠΡΟΔΙΑΓΡΑΦΈΣ

Τάξη ενεργειακής απόδοσης : A+
Ισχύς (V): 220-240
Συχνότητα (Hz): 50/60
Μέγιστη ονομαστική ισχύς (W): 3215

ΧΡΏΜΑ

111000014	London Brick Brown Glass
111000013	Λευκό κρύσταλλο
111000013	Μαύρο κρύσταλλο
111000013	Stone Grey Glass
111000013	Steam Grey Glass