MS 622 BIS L
Εντοιχιζόμενος Φούρνος Μικροκυμάτων με κεραμική βάση, 22 λίτρων

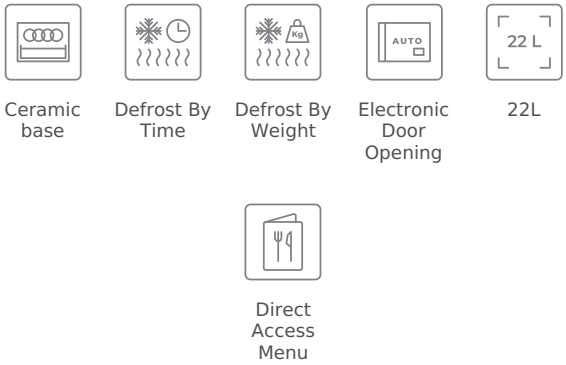

Ceramic base | Defrost By Time | Defrost By Weight | Electronic Door Opening | 22L | Direct Access Menu

ΚΩΔΙΚΟΣ

REF: 40584100 EAN: 8421152145524

ΧΑΡΑΚΤΗΡΙΣΤΙΚΆ

Εντοιχιζόμενος Φούρνος Μικροκυμάτων με Grill
Χωρητικότητα: 22 λίτρα
Οθόνη LED με χειριστήριο αφής
Διακόπτες χειρισμού περιστρεφόμενοι
3 λειτουργίες μαγειρέματος (μικροκύματα, grill, μικροκύματα+grill)
2 μενού άμεσης πρόσβασης
5 επίπεδα ισχύος μικροκυμάτων, 850 W
Grill πτυσσόμενο, 1.200 W
Ξεπάγωμα με βάση το χρόνο και το βάρος
Χρονοδιακόπτης 0-90min
Γρήγορη έναρξη 30'
Ηλεκτρονικό κλείδωμα (ασφάλεια παιδιών)
Πόρτα φούρνου με διπλό κρύσταλλο
Ηλεκτρονικό άνοιγμα πόρτας
Ανοξείδωτο εσωτερικό
Κεραμική βάση
1 ενισχυμένη σχάρα

ΔΙΑΣΤΆΣΕΙΣ

Ύψος (mm) : 390
Πλάτος (mm): 595
Βάθος (mm): 334
Βαρος (Kgs): 23,2

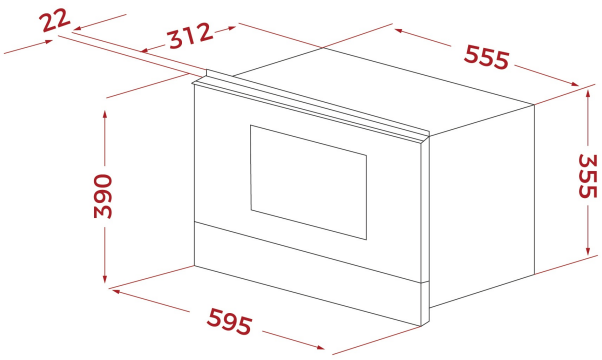

ΤΕΧΝΙΚΈΣ ΠΡΟΔΙΑΓΡΑΦΈΣ

Μέγιστη ισχύς (W): 850
Συχνότητα (Hz): 50
Μέγιστη ονομαστική ισχύς (W): 2700
Grill (W): 1200

ΧΡΏΜΑ

40584100 Ανοξείδωτο